МИНИСТЕРСТВО НАУКИ И ВЫСШЕГО ОБРАЗОВАНИЯ
РОССИЙСКОЙ ФЕДЕРАЦИИ
федеральное государственное бюджетное образовательное учреждение
высшего образования
МОСКОВСКИЙ ГОСУДАРСТВЕННЫЙ УНИВЕРСИТЕТ
ГЕОДЕЗИИ И КАРТОГРАФИИ
(МИИГАиК)

Геодезический факультет
Кафедра геодезии

ДОКУМЕНТ ПОДПИСАН
ЭЛЕКТРОННОЙ ПОДПИСЬЮ

Сертификат: 5387FD2AF5B17FED816FDE9A1D4973B1
Владелец: Степанченко Алексей Леонидович
Действителен: с 21.07.2025 по 14.10.2026

«УТВЕРЖДАЮ»
Проректор
А. Л. Степанченко
16 февраля 2024 г.

РАБОЧАЯ ПРОГРАММА ДИСЦИПЛИНЫ (МОДУЛЯ)
ГЕОДЕЗИЧЕСКИЙ МОДУЛЬ
«Б1.В.01.01 ГЕОДЕЗИЯ»

Уровень высшего образования: бакалавриат

Направление подготовки: 21.03.03 Геодезия и дистанционное зондирование

Направленность(профиль) подготовки: Космическая геодезия и навигация

Квалификация (степень) выпускника: бакалавр

Форма обучения: очная

Год набора (приема на обучение): 2024

Срок получения образования: 4 года

Объем: в зачетных единицах: 13 з.е.
в академических часах: 468 ак.ч.

Москва, 2024

Разработчики:

Старший преподаватель кафедры Геодезии Мосолкова И. Ю.

Профессор кафедры Геодезии, д.н. Чугреев И. Г.

Рабочая программа дисциплины (модуля) составлена в соответствии с требованиями ФГОС ВО по направлению подготовки 21.03.03 Геодезия и дистанционное зондирование, утвержденного приказом Минобрнауки от 12.08.2020 № 972

Согласование и утверждение

№	Подразделение	Ответственное лицо	ФИО	Виза	Дата, протокол (при наличии)
1	Геодезический факультет	Председатель ученого совета факультета	Половнев О. В.	Рассмотрено	11.12.2023, № 7/23

Содержание

1. Цель и задачи освоения дисциплины (модуля)

2. Планируемые результаты обучения по дисциплине (модулю), соотнесенные с планируемыми результатами освоения образовательной программы

3. Место дисциплины в структуре ОП

4. Объем дисциплины и виды учебной работы

5. Содержание дисциплины
   5.1. Разделы, темы дисциплины и виды занятий
   5.2. Содержание разделов, тем дисциплины и формы текущего контроля

6. Оценочные материалы текущего контроля

7. Оценочные материалы промежуточной аттестации

8. Порядок проведения промежуточной аттестации

9. Материально-техническое и учебно-методическое обеспечение дисциплины
   9.1. Перечень основной и дополнительной учебной литературы
   9.2. Профессиональные базы данных и ресурсы «Интернет», к которым обеспечивается доступ обучающихся
   9.3. Программное обеспечение и информационно-справочные системы, используемые при осуществлении образовательного процесса по дисциплине
   9.4. Оборудование и технические средства обучения

10. Методические указания по освоению дисциплины (модуля)

1. Цель и задачи освоения дисциплины (модуля)

Цель освоения дисциплины - изучение получения измерительной пространственной информации о физической поверхности Земли, отображения физической поверхности Земли или отдельных ее территорий на планах и картах, осуществления координатно-временной привязки объектов на физической поверхности Земли, построения цифровых моделей местности, организации и осуществления работ по сбору и распространению геопространственных данных как на территории Российской Федерации в целом, так и на отдельных ее регионах

Задачи изучения дисциплины:

- формирование понятий о методах создания топографически планов, планово-высотного геодезического обеспечения и выполнения геодезических измерений, их основных этапов и особенностях применения;
- освоение навыков формирования, получения и обработки данных о физической поверхности земли для создания топографических планов и карт и использование их при реализации проектов в составе рабочей команды;
- изучение технологий геодезических работ при топографических работах, а также по методам получения пространственной информации о поверхности Земли для оценки ситуации и рельефа территорий;
- обучение применению полученные знания в практической деятельности, решая практические задачи согласно требованиям нормативных документов.

2. Планируемые результаты обучения по дисциплине (модулю), соотнесенные с планируемыми результатами освоения образовательной программы

Компетенции, индикаторы и результаты обучения

ПК-2 Способен выполнять специальные работы для разработки землеустроительной документации

ПК-2.1 Устанавливает на местности и описывает местоположения границ объектов

Знать:

ПК-2.1/Зн4 Методы геодезических измерений (полярный, засечек, линейных промеров) и технологию построения планово-высотного обоснования, необходимые для выноса проекта границ объектов в натуру и определения их пространственного положения, а также нормативные требования к точности описания местоположения границ

Уметь:

ПК-2.1/Ум4 Выполнять полевые геодезические измерения с использованием современных приборов (тахеометров, теодолитов, мерных приборов), проводить их первичную обработку и на их основе вычислять координаты характерных точек границ объекта для последующего их закрепления на местности и составления описания

Владеть:

ПК-2.1/Нв4 Навыками камеральной обработки полевых измерений и составления геодезических данных (разбивочных чертежей, схем), необходимых для точного установления границ объекта на местности и формирования текстового и графического описания их местоположения

ПК-3 Способен вести и развивать пространственные данные государственного кадастра недвижимости

ПК-3.1 Вносит картографическую и геодезическую основы в государственный кадастр недвижимости

Знать:

ПК-3.1/Зн4 Теоретические основы отображения физической поверхности Земли на планах и картах (системы координат, высот, масштабы, условные знаки, номенклатура), а также состав и требования к геодезической и картографической основам, используемым для ведения государственного кадастра недвижимости (ГКН)

Уметь:

ПК-3.1/Ум4 Идентифицировать и анализировать геодезическую и картографическую информацию, полученную по результатам топографических съемок, с точки зрения её пригодности для внесения в ГКН, распознавать объекты местности на картматериалах и соотносить их с данными полевых измерений

Владеть:

ПК-3.1/Нв4 Навыками сбора и предварительной подготовки пространственных данных (координат пунктов опорной сети, цифровых планов) в формате, обеспечивающем их корректную загрузку и интеграцию в информационную систему ведения государственного кадастра недвижимости

ПК-3.2 Проводит работы по внесению сведений о пространственных объектах различного назначения

Знать:

ПК-3.2/Зн4 Технологии геодезических работ при топографических съемках и методы получения пространственной информации для построения цифровых моделей местности, обеспечивающих детальное отображение ситуации и рельефа для внесения сведений об объектах различного назначения (здания, сооружения, линейные объекты, земельные участки)

Уметь:

ПК-3.2/Ум4 Формировать и обрабатывать данные о физической поверхности земли в составе рабочей команды, создавать топографические планы и цифровые модели рельефа, на основе которых выделяются и описываются пространственные объекты для последующего внесения сведений о них в информационные системы и базы геоданных

Владеть:

ПК-3.2/Нв4 Навыками применения нормативных документов и стандартов в области геодезии и картографии при решении практических задач по сбору геопространственных данных и их подготовке для внесения в реестры и кадастры, обеспечивая достоверность и актуальность информации об объектах

ПК-9 Способен выполнять обеспечение инженерно-геодезических работ

ПК-9.1 Создает планово-высотные сети спутниковыми и наземными методами

Знать:

ПК-9.1/Зн4 Классификацию государственных и съемочных геодезических сетей, принципы построения и методы закрепления пунктов, технологию проложения теодолитных и нивелирных ходов, основы спутниковых определений координат

Уметь:

ПК-9.1/Ум4 Выполнять полевые измерения при проложении ходов полигонометрии и нивелирования, производить рекогносцировку местности, закреплять точки сети на местности временными и постоянными знаками

Владеть:

ПК-9.1/Нв4 Навыками работы с теодолитами, нивелирами и GNSS-оборудованием для создания съемочного обоснования, а также методами оценки точности полевых измерений

ПК-9.2 Определяет планово-высотные координаты точек местности и промплощадок, а также элементов строительных конструкций инженерных сооружений и технологического оборудования наземными и спутниковыми методами

Знать:

ПК-9.2/Зн4 Методы тахеометрической и мензульной съемки, спутниковых определений (статика, кинематика), способы выноса точек в натуру (полярный, угловых и линейных засечек) и методику исполнительной съемки конструкций

Уметь:

ПК-9.2/Ум4 Выполнять полевые измерения на промплощадке тахеометром (съемка ситуации, рельефа, элементов зданий), вести полевые журналы и абрисы

Владеть:

ПК-9.2/Нв4 Навыками определения координат характерных точек зданий и сооружений, съемки подземных и наземных коммуникаций в процессе исполнительной съемки

ПК-9.3 Создает высокоточную планово-высотную сеть для проведения деформационного мониторинга зданий, сооружений и технологического оборудования

Знать:

ПК-9.3/Зн4 Специфику построения высокоточных геодезических сетей (методы, приборы, требования к стабильности исходных пунктов), принципы закладки фундаментальных и грунтовых реперов, методы измерения осадок и сдвигов

Уметь:

ПК-9.3/Ум4 Выполнять закладку деформационных марок и опорных знаков, проводить высокоточные измерения нивелирами и теодолитами по специальным программам

Владеть:

ПК-9.3/Нв4 Методикой полевых наблюдений за осадками фундаментов, исключающей влияние систематических погрешностей (симметричные программы наблюдений)

ПК-9.4 Проводит деформационный мониторинга природных объектов, сооружений и технологического оборудования

Знать:

ПК-9.4/Зн4 Циклический характер наблюдений за деформациями, методы определения горизонтальных смещений (створов, отдельных направлений) и вертикальных осадок, критерии оценки стабильности сооружений

Уметь:

ПК-9.4/Ум4 Выполнять циклы наблюдений за осадками зданий методом геометрического нивелирования, определять горизонтальные смещения и крены конструкций

Владеть:

ПК-9.4/Нв4 Навыками полевого контроля стабильности исходных реперов и методами первичной обработки результатов мониторинга (составление ведомостей отметок марок по циклам)

ПК-9.5 Выполняет инженерно-геодезические работы на объектах капитального строительства, в том числе особо опасных, технически сложных и уникальных объектах, а также монтажа и эксплуатации технологического оборудования

Знать:

ПК-9.5/Зн4 Этапы инженерно-геодезических изысканий для строительства (подготовительный, полевой, камеральный), состав работ при трассировании линейных сооружений, разбивочные работы на всех этапах строительства зданий

Уметь:

ПК-9.5/Ум4 Выполнять полевые работы по выносу основных осей зданий в натуру, производить разбивку пикетажа и поперечников при трассировании дорог, вести журналы измерений

Владеть:

ПК-9.5/Нв4 Методами полевого контроля геометрических параметров строящихся объектов (вертикальность стен, правильность укладки фундаментов) с использованием такеометров и лазерных инструментов

ПК-9.6 Выполняет геодезическое обеспечение гидрографических работ для строительства и эксплуатации линейных и площадных сооружений в районах рек, морей, озер и водохранилищ

Знать:

ПК-9.6/Зн4 Основы гидрографии, методы определения уровня воды, промеров глубин и планового положения промерных точек

Уметь:

ПК-9.6/Ум4 Выполнять привязку уровенных постов к государственной высотной сети, проводить промеры глубин и фиксировать урезы воды

Владеть:

ПК-9.6/Нв4 Навыками полевых измерений при создании планов дна водоемов и обработки промерных данных

ПК-9.7 Выполняет инженерно-геодезические работы на объектах культурного наследия

Знать:

ПК-9.7/Зн4 Специфику обмерных работ, требования к сохранности объектов при проведении полевых работ, методы фиксации деформаций уникальных сооружений

Уметь:

ПК-9.7/Ум4 Выполнять полевые обмеры архитектурных элементов с использованием рулеток, нивелиров и такеометров, составлять абрисы и кроки фасадов

Владеть:

ПК-9.7/Нв4 Навыками выполнения наземного лазерного сканирования или тахеометрической съемки фасадов и интерьеров

ПК-9.8 Выполняет камеральную обработку материалов инженерно-геодезических работ, подготавливать и составлять технические отчеты о выполненных инженерно-геодезических работах

Знать:

ПК-9.8/Зн4 Правила ведения и проверки полевых журналов (тахеометрических, нивелирных), методы вычислительной обработки ходов и съемок, состав технического отчета и требования к оформлению графических материалов

Уметь:

ПК-9.8/Ум4 Обрабатывать результаты полевых измерений (уравнивание ходов, вычисление координат и высот), строить цифровые модели местности, составлять топографические планы и профили в программных средах

Владеть:

ПК-9.8/Нв4 Авыками камеральной обработки данных тахеометрической съемки с использованием специализированного ПО и составления пояснительных записок к отчетам

ПК-13 Способен организовывать метрологическое обеспечение подразделений

ПК-13.1 Организовывает работы по поверке (калибровке) средств измерений в подразделении

Знать:

ПК-13.1/Зн6 Периодичность поверок геодезических приборов (теодолитов, нивелиров, тахеометров), методики полевых поверок (исследование цилиндрического уровня, коллимационная погрешность, и.т.д.), перечень метрологических характеристик, подлежащих контролю

Уметь:

ПК-13.1/Ум6 Выполнять основные полевые поверки геодезических инструментов, определять цену деления уровней, исследовать работу компенсатора, вести журнал поверок

Владеть:

ПК-13.1/Нв5 Навыками тестирования приборов на контрольном базисе, выявления несоответствия заявленным характеристикам и оформления актов о непригодности

ПК-13.2 Организовывает работы по обновлению эталонной базы, поверочного оборудования и средств измерений

Знать:

ПК-13.2/Зн5 Номенклатуру эталонного оборудования (компараторы, экзаменаторы, контрольные базисы) и требования к их содержанию, порядок замены устаревшего парка приборов

Уметь:

ПК-13.2/Ум5 Составлять заявки на приобретение нового геодезического оборудования, проверять его работоспособность и комплектность при поступлении

Владеть:

ПК-13.2/Нв5 Навыками проведения входного контроля новых поступивших приборов (внешний осмотр, опробование, проверка юстировки)

ПК-13.3 Анализирует состояние метрологического обеспечения в подразделении метрологической службы организации

Знать:

ПК-13.3/Зн6 Критерии оценки пригодности приборов для выполнения конкретных видов работ, графики поверок и ремонтов, требования к условиям хранения инструментов

Уметь:

ПК-13.3/Ум7 Проверять наличие действующих свидетельств о поверке на геодезические приборы перед выездом на полевые работы, вести реестр средств измерений подразделения

Владеть:

ПК-13.3/Нв6 Навыками инвентаризации геодезического парка и составления ведомостей дефектов и износа оборудования

ПК-13.4 Готовит подразделения метрологической службы организации к прохождению аккредитации в области обеспечения единства измерений

Знать:

ПК-13.4/Зн4 Требования нормативных документов к оснащенности лаборатории и квалификации персонала для выполнения геодезических работ с заявляемой точностью

Уметь:

ПК-13.4/Ум4 Подготавливать первичный пакет документов на приборы (паспорта, свидетельства) для предоставления в проверяющие органы

Владеть:

ПК-13.4/Нв4 Навыками систематизации документации по метрологическому обеспечению деятельности подразделения

ПК-13.5 Организовывает рабочие места в подразделении метрологической службы организации

Знать:

ПК-13.5/Зн6 Требования охраны труда при работе с геодезическими приборами, правила эксплуатации поверочного оборудования, санитарные нормы для помещений

Уметь:

ПК-13.5/Ум6 Организовывать хранение и транспортировку геодезических приборов, исключающее их повреждение

Владеть:

ПК-13.5/Нв5 Навыками подготовки рабочего места (поверочного стенда) для юстировки и настройки геодезических инструментов

ПК-13.6 Организовывает работы по метрологической экспертизе технической документации

Знать:

ПК-13.6/Зн5 Методики выполнения геодезических измерений (МВИ), закрепленные в нормативной документации, требования к записи результатов измерений в журналах

Уметь:

ПК-13.6/Ум4 Проверять правильность применения методов измерений при полевых работах, соответствие используемой методики требуемой точности

Владеть:

ПК-13.6/Нв5 Навыками проверки полевых журналов на предмет соблюдения требований к форме записи, допустимых расхождений и методов контроля

ПК-15 Способен разрабатывать проектную продукцию по результатам инженерно-технического проектирования

ПК-15.1 Разрабатывает и оформляет проектные решения

Знать:

ПК-15.1/Зн5 Состав проектной документации, требования к точности построения геодезической основы на стадии проектирования, методы расчета необходимого количества пунктов и марок

Уметь:

ПК-15.1/Ум5 Разрабатывать отдельные элементы проектных решений (схемы выноса осей, планы организации рельефа) на основе топографических планов масштаба 1:500 – 1:2000

Владеть:

ПК-15.1/Нв5 Навыками оформления чертежей в соответствии с требованиями СПДС (система проектной документации для строительства)

ПК-15.2 Моделирует для проектных целей и для обоснования надежности и безопасности объектов

Знать:

ПК-15.2/Зн3 Основы цифрового моделирования рельефа (ЦММ) по данным полевых измерений, методы построения продольных и поперечных профилей для расчета объемов земляных масс

Уметь:

ПК-15.2/Ум2 Строить цифровую модель местности (рельефа и ситуации) по данным тахеометрической съемки

Владеть:

ПК-15.2/Нв3 Навыками работы с модулями создания ЦММ в геодезическом ПО для целей вертикальной планировки и трассирования

ПК-15.3 Согласовывает и представляет проектную продукцию

Знать:

ПК-15.3/Зн3 Перечень организаций, с которыми необходимо согласовывать геодезические материалы (службы архитектуры, земельного контроля, эксплуатирующие организации), правила комплектации и брошюровки томов проектной документации

Уметь:

ПК-15.3/Ум3 Готовить пояснительные записки и графические приложения к проекту в форматах, принятых для согласования (бумажный носитель, электронные версии PDF, DXF)

Владеть:

ПК-15.3/Нв2 Навыками публичной защиты и презентации разработанных проектных решений

3. Место дисциплины в структуре ОП

Дисциплина (модуль) Б1.В.01.01 «Геодезия» относится к формируемой участниками образовательных отношений части образовательной программы и изучается в семестре(ах): 1, 2, 3, 4.

В процессе изучения дисциплины студент готовится к решению типов задач профессиональной деятельности, предусмотренных ФГОС ВО и образовательной программой.

4. Объем дисциплины (модуля) и виды учебной работы

Период обучения	Общая трудоемкость (часы)	Общая трудоемкость (ЗЕТ)	Лекционные занятия (часы)	Практические занятия (часы)	Самостоятельная работа (часы)	Промежуточная аттестация (часы)
1 семестр	144	4	36	36	36	Экзамен (36)

2 семестр	108	3	30	30	27	Курсовая работа Экзамен (21)
3 семестр	108	3	17	34	21	Экзамен (36)
4 семестр	108	3	30	30	12	Курсовая работа Экзамен (36)
Всего	468	13	113	130	96	129

5. Содержание дисциплины (модуля)

5.1. Разделы, темы дисциплины и виды занятий

(часы промежуточной аттестации не указываются)

Наименование раздела, темы	Всего	Лекционные занятия	Практические занятия	Самостоятельная работа	Планируемые результаты обучения, соотнесенные с результатами освоения программы
Раздел 1. Общие сведения по геодезии	**72**	**24**	**24**	**24**	ПК-2.1
Тема 1.1. Предмет геодезии	9	3	2	4	
Тема 1.2. Топографические карты	33	11	12	10	
Тема 1.3. Начальные сведения из теории ошибок измерений	30	10	10	10	
Раздел 2. Геодезические измерения на местности	**65**	**22**	**22**	**21**	ПК-3.1 ПК-3.2
Тема 2.1. Геометрическое нивелирование	36	12	12	12	
Тема 2.2. Изучение угломерных инструментов	29	10	10	9	
Раздел 3. Методы создания геодезического обоснования съемки	**29**	**10**	**10**	**9**	ПК-3.1 ПК-3.2
Тема 3.1. Съемочное обоснование – тахеометрический ход	29	10	10	9	
Раздел 4. Крупномасштабные топографические съемки	**29**	**10**	**10**	**9**	ПК-9.1 ПК-9.2 ПК-9.3 ПК-9.4
Тема 4.1. Тахеометрическая съемка	29	10	10	9	ПК-9.5 ПК-9.6 ПК-9.7 ПК-9.8

Раздел 5. Геодезическая основа: развитие высотных сетей сгущения	**28**	**7**	**14**	**7**	ПК-13.1 ПК-13.2 ПК-13.3 ПК-13.4 ПК-13.5 ПК-13.6
Тема 5.1. Нивелирование III класса	28	7	14	7	
Раздел 6. Геодезическая основа: развитие плановых сетей сгущения	**44**	**10**	**20**	**14**	ПК-13.1 ПК-13.2 ПК-13.3 ПК-13.4 ПК-13.5 ПК-13.6
Тема 6.1. Привязочные работы в полигонометрии 4 класса и 1 разряда	44	10	20	14	
Раздел 7. Создание геодезического обоснования для крупномасштабных топографических съемок	**72**	**30**	**30**	**12**	ПК-15.1 ПК-15.2 ПК-15.3
Тема 7.1. Проект обоснования съемки М 1:5000	72	30	30	12	
Итого	**339**	**113**	**130**	**96**	

5.2. Содержание разделов, тем дисциплин и формы текущего контроля

Раздел 1. Общие сведения по геодезии

Тема 1.1. Предмет геодезии

Значение геодезии в народном хозяйстве и обороне страны. Историческая справка о развитии геодезии. Понятие о форме и размерах Земли. Метод проекций. План, карта и профиль местности. Аэрофотоснимок. Космический снимок, его использование. Единицы мер, применяемые в геодезии. Определение положения точек земной поверхности: географические и прямоугольные координаты, высоты точек местности.

Текущий контроль

Вид (форма) контроля
Расчетно-графическая работа

Тема 1.2. Топографические карты

Масштабы: численный, линейный, поперечный, переходный. Точность масштаба. Условные знаки. Разграфка и номенклатура топографических карт. Понятие о системе плоских зональных прямоугольных координат. Координатная сетка на топографических картах.

Ориентирование. Истинный азимут и дирекционный угол линии. Румб. Сближение меридианов. Магнитный азимут линии. Склонение магнитной стрелки. Зависимость между ориентирующими углами. Ориентирование листа топографической карты с помощью буссоли. Связь между углами поворота хода и дирекционными углами его сторон. Понятие об автономных системах ориентирования

Рельеф местности и его изображение на топографических картах. Основные формы рельефа местности. Требования, предъявляемые к изображению рельефа. Сущность метода горизонталей. Свойства горизонталей. Понятие о цифровой модели рельефа. Крутизна и направление ската. Решение задач по топографической карте.

Текущий контроль

Вид (форма) контроля
Расчетно-графическая работа

Тема 1.3. Начальные сведения из теории ошибок измерений

Задачи теории ошибок измерений. Виды ошибок измерений. Свойства случайных ошибок. Критерии оценки точности результатов измерений. Средние квадратичные ошибки функций измеренных величин. Арифметическая средина и ее средняя квадратичная ошибка. Обработка ряда равноточных измерений. Неравноточные измерения. Понятие веса. Общая арифметическая средина. Средняя квадратичная ошибка единицы веса.

Текущий контроль

Вид (форма) контроля
Расчетно-графическая работа

Раздел 2. Геодезические измерения на местности

Тема 2.1. Геометрическое нивелирование

.Принцип геометрического нивелирования.
Сущность и способы геометрического нивелирования. Устройство и классификация нивелиров и реек по ГОСТ. Исследование, поверки и юстировка нивелиров и реек. Лазерные нивелиры и фотоэлектрические рейки. Влияние кривизны Земли и вертикальной рефракции на геометрическое нивелирование. Источники ошибок при геометрическом нивелировании и меры ослабления их влияния. Точность геометрического нивелирования.
Влияние кривизны Земли и вертикальной рефракции на результаты тригонометрического нивелирования. Производство работ и точность тригонометрического нивелирования.

Текущий контроль

Вид (форма) контроля
Расчетно-графическая работа

Тема 2.2. Изучение угломерных инструментов

Принцип измерения горизонтальных и вертикальных углов. Приборы для измерения углов. Конструктивная и оптическая схема теодолита. Основные части теодолита: лимб, отсчетные приспособления, зрительная труба, уровни. Классификация теодолитов по ГОСТ. Требования, предъявляемые к теодолиту. Устройство и теория вертикального круга. Исследования, поверки и юстировка теодолита. Измерение горизонтальных и вертикальных углов. Источники ошибок при измерении углов и меры борьбы с ними. Точность измерений.

Текущий контроль

Вид (форма) контроля
Выполнение раздела курсовой работы/проекта

Раздел 3. Методы создания геодезического обоснования съемки

Тема 3.1. Съемочное обоснование – тахеометрический ход

Понятие о высотной и плановой государственной геодезической сети СНГ и методах ее построения. Закрепление и обозначение на местности геодезической сети: центры, знаки, репера. Электронные тахеометры, особенности применения. Теодолитные и тахеометрические ходы. Назначение ходов. Закрепление точек хода. Организация, производство работ и контроль измерений, привязка ходов к пунктам государственной геодезической сети. Камеральная обработка результатов полевых измерений.

Текущий контроль

Вид (форма) контроля
Выполнение раздела курсовой работы/проекта

Раздел 4. Крупномасштабные топографические съемки

Тема 4.1. Тахеометрическая съемка

Составление топографического плана участка местности.
Полевые и камеральные работы при производстве теодолитной и тахеометрической съемок. Контроль. Составление планов. Способы интерполирования горизонталей. Принципиальная технологическая схема автоматизированных крупномасштабных съемок.

Текущий контроль

Вид (форма) контроля
Выполнение раздела курсовой работы/проекта

Раздел 5. Геодезическая основа: развитие высотных сетей сгущения

Тема 5.1. Нивелирование III класса

Требования, предъявляемые к нивелирным ходам и сетям. Организация и производство работ. Точность нивелирования. Уравнивание нивелирных ходов и сетей приближенными способами. Нивелирование III класса. Нивелирование поверхности. Способы нивелирования поверхности. Вычисление высот.

Текущий контроль

Вид (форма) контроля
Расчетно-графическая работа

Раздел 6. Геодезическая основа: развитие плановых сетей сгущения

Тема 6.1. Привязочные работы в полигонометрии 4 класса и 1 разряда

Требования, предъявляемые к полигонометрическим ходам и сетям 4 класса, 1 и 2 разряда. Предрасчет точности. Методы линейных измерений в полигонометрии. Светодальномерная полигонометрия. Устройство и теория топографических светодальномеров. Измерение и вычисление длин линий. Угловые измерения в полигонометрии. Устройство точных теодолитов. Понятие об электронных теодолитах. Способы измерения углов. Источники ошибок, пути ослабления их влияния. Трехштативная система измерения углов. Расчет точности угловых измерений. Привязочные работы в полигонометрии. Способы привязки. Снесение координат с вершины знака на землю. Прямая и обратная засечки. Определение положения двух точек по двум данным. Расчет точности положения определяемых пунктов.

Текущий контроль

Вид (форма) контроля
Расчетно-графическая работа

Раздел 7. Создание геодезического обоснования для крупномасштабных топографических съемок

Тема 7.1. Проект обоснования съемки М 1:5000

Назначение и виды съемок. Требования к точности съемок. Государственная геодезическая основа. Геодезические сети сгущения. Съемочное обоснование. Расчет и оценка точности съемочного обоснования. Уравнительные вычисления в полигонометрии. Уравнивание полигонометрических ходов. Критерии вытянутости хода. Оценка точности положения конечной точки хода. Полигонометрические сети. Комбинированная и стереотопографическая съемки. Этапы работ при аэрофототопографической съемке. Технологическая схема производства съемки. Полевые работы при комбинированной съемке. Высотные съемочные ходы и сети. Съемка рельефа, дешифрирование и досъемка контуров на фотоплане. Полевые работы при стереотопографической съемке. Точность привязки. Дешифрирование аэрокосмических снимков.

Текущий контроль

Вид (форма) контроля
Выполнение раздела курсовой работы/проекта

6. Порядок проведения промежуточной аттестации

Порядок проведения промежуточной аттестации регламентируется локальными нормативными актами Университета:

- Положением о формах, периодичности, порядке текущего контроля успеваемости и промежуточной аттестации обучающихся по основным образовательным программам высшего образования – программам бакалавриата, программам специалитета, программам магистратуры в федеральном государственном бюджетном образовательном учреждении высшего образования «Московский государственный университет геодезии и картографии», п.6 «Организация и проведение промежуточной аттестации».
- Положением о порядке осуществления образовательного процесса, проведения текущего контроля успеваемости и промежуточной аттестации обучающихся с применением электронного обучения и дистанционных образовательных технологий в федеральном государственном бюджетном образовательном учреждении высшего образования «Московский государственный университет геодезии и картографии», п.8 «Проведение промежуточной аттестации с применением ЭО и ДОТ».

Промежуточная аттестация: Экзамен, 1 семестр.

Список тем (теоретических вопросов) для подготовки к экзамену выдаётся студентам заранее. Накануне экзамена проводится также консультация, на которой рассматриваются практические задания, которые будут в экзаменационных билетах. Количество вопросов и заданий в билете также определяется экзаменатором и объявляется на консультации. Обычно 3 (2 вопроса и 1 задание) или 2 (1 вопрос и 1 задание). Возможно также содержание в билетах только теоретических вопросов. На экзамене обучающийся вытягивает билет и готовится отвечать на него в течение часа, по истечении которого экзаменатор вызывает отвечать обучающихся по очереди согласно порядку, в котором они тянули билеты. Если обучающийся отказывается отвечать после того, как его вызвали, ему выставляется оценка "неудовлетворительно". Такая же оценка выставляется, если обучающемуся невозможно зачесть ответ ни на один вопрос/задание его экзаменационного билета. Оценка "отлично" выставляется, если засчитаны все ответы. "Хорошо" – если один ответ не зачтён. "Удовлетворительно" – если не зачтены два ответа из трёх. В последнем случае, если в билете лишь 2 вопроса/задания, 3-ий задаётся экзаменатором после ответов обучающимся на оба вопроса/задания экзаменационного билета (вопрос берётся из списка тем для подготовки к экзамену). Также экзаменатор может задать наводящий вопрос по теме ответа в случае, если затрудняется в его оценке (зачесть / не зачесть). При проведении оценивания в ходе промежуточной аттестации преподаватель может учитывать результаты текущего контроля.

Промежуточная аттестация: Экзамен, 2 семестр.

Список тем (теоретических вопросов) для подготовки к экзамену выдаётся студентам заранее. Накануне экзамена проводится также консультация, на которой рассматриваются практические задания, которые будут в экзаменационных билетах. Количество вопросов и заданий в билете также определяется экзаменатором и объявляется на консультации. Обычно 3 (2 вопроса и 1 задание) или 2 (1 вопрос и 1 задание). Возможно также содержание в билетах только теоретических вопросов. На экзамене обучающийся вытягивает билет и готовится отвечать на него в течение часа, по истечении которого экзаменатор вызывает отвечать обучающихся по очереди согласно порядку, в котором они тянули билеты. Если обучающийся отказывается отвечать после того, как его вызвали, ему выставляется оценка "неудовлетворительно". Такая же оценка выставляется, если обучающемуся невозможно зачесть ответ ни на один вопрос/задание его экзаменационного билета. Оценка "отлично" выставляется, если засчитаны все ответы. "Хорошо" – если один ответ не зачтён. "Удовлетворительно" – если не зачтены два ответа из трёх. В последнем случае, если в билете лишь 2 вопроса/задания, 3-ий задаётся экзаменатором после ответов обучающимся на оба вопроса/задания экзаменационного билета (вопрос берётся из списка тем для подготовки к экзамену). Также экзаменатор может задать наводящий вопрос по теме ответа в случае, если затрудняется в его оценке (зачесть / не зачесть). При проведении оценивания в ходе промежуточной аттестации преподаватель может учитывать результаты текущего контроля.

Промежуточная аттестация: Курсовая работа, 2 семестр.

Оценка за курсовую работу выставляется по итогам её выполнения и последующей её публичной защиты, в рамках которой обучающийся сообщает что как было им сделано, что получено и отвечает на вопросы по выполненной работе как преподавателя, так и других обучающихся. На усмотрение преподавателя оценка "удовлетворительно" за курсовую работу может быть выставлена по итогам её выполнения без публичной защиты.

Промежуточная аттестация: Экзамен, 3 семестр.

Список тем (теоретических вопросов) для подготовки к экзамену выдаётся студентам заранее. Накануне экзамена проводится также консультация, на которой рассматриваются практические задания, которые будут в экзаменационных билетах. Количество вопросов и заданий в билете также определяется экзаменатором и объявляется на консультации. Обычно 3 (2 вопроса и 1 задание) или 2 (1 вопрос и 1 задание). Возможно также содержание в билетах только теоретических вопросов. На экзамене обучающийся вытягивает билет и готовится отвечать на него в течение часа, по истечении которого экзаменатор вызывает отвечать обучающихся по очереди согласно порядку, в котором они тянули билеты. Если обучающийся отказывается отвечать после того, как его вызвали, ему выставляется оценка "неудовлетворительно". Такая же оценка выставляется, если обучающемуся невозможно зачесть ответ ни на один вопрос/задание его экзаменационного билета. Оценка "отлично" выставляется, если засчитаны все ответы. "Хорошо" – если один ответ не зачтён. "Удовлетворительно" – если не зачтены два ответа из трёх. В последнем случае, если в билете лишь 2 вопроса/задания, 3-ий задаётся экзаменатором после ответов обучающимся на оба вопроса/задания экзаменационного билета (вопрос берётся из списка тем для подготовки к экзамену). Также экзаменатор может задать наводящий вопрос по теме ответа в случае, если затрудняется в его оценке (зачесть / не зачесть). При проведении оценивания в ходе промежуточной аттестации преподаватель может учитывать результаты текущего контроля.

Промежуточная аттестация: Экзамен, 4 семестр.

Список тем (теоретических вопросов) для подготовки к экзамену выдаётся студентам заранее. Накануне экзамена проводится также консультация, на которой рассматриваются практические задания, которые будут в экзаменационных билетах. Количество вопросов и заданий в билете также определяется экзаменатором и объявляется на консультации. Обычно 3 (2 вопроса и 1 задание) или 2 (1 вопрос и 1 задание). Возможно также содержание в билетах только теоретических вопросов. На экзамене обучающийся вытягивает билет и готовится отвечать на него в течение часа, по истечении которого экзаменатор вызывает отвечать

обучающихся по очереди согласно порядку, в котором они тянули билеты. Если обучающийся отказывается отвечать после того, как его вызвали, ему выставляется оценка "неудовлетворительно". Такая же оценка выставляется, если обучающемуся невозможно зачесть ответ ни на один вопрос/задание его экзаменационного билета. Оценка "отлично" выставляется, если засчитаны все ответы. "Хорошо" – если один ответ не зачтён. "Удовлетворительно" – если не зачтены два ответа из трёх. В последнем случае, если в билете лишь 2 вопроса/задания, 3-ий задаётся экзаменатором после ответов обучающимся на оба вопроса/задания экзаменационного билета (вопрос берётся из списка тем для подготовки к экзамену). Также экзаменатор может задать наводящий вопрос по теме ответа в случае, если затрудняется в его оценке (зачесть / не зачесть). При проведении оценивания в ходе промежуточной аттестации преподаватель может учитывать результаты текущего контроля.

Промежуточная аттестация: Курсовая работа, 4 семестр.

Оценка за курсовую работу выставляется по итогам её выполнения и последующей её публичной защиты, в рамках которой обучающийся сообщает что как было им сделано, что получено и отвечает на вопросы по выполненной работе как преподавателя, так и других обучающихся. На усмотрение преподавателя оценка "удовлетворительно" за курсовую работу может быть выставлена по итогам её выполнения без публичной защиты.

7. Оценочные материалы текущего контроля

Раздел 1. Общие сведения по геодезии

Контролируемые ИДК: ПК-2.1

Тема 1.1. Предмет геодезии

Форма контроля/оценочное средство: Расчетно-графическая работа

Вопросы/Задания:

1. Пользуясь линейным масштабом карты, определить расстояния между точками, указанными на карте М 1:10000
2. Определить те же расстояния, пользуясь поперечным масштабом
3. Определить длину участка с наибольшим уклоном и величину уклона

Тема 1.2. Топографические карты

Форма контроля/оценочное средство: Расчетно-графическая работа

Вопросы/Задания:

1. Что называется азимутом линии?
2. В каких пределах изменяется румб?
3. Измерить дирекционные углы направлений.

Тема 1.3. Начальные сведения из теории ошибок измерений

Форма контроля/оценочное средство: Расчетно-графическая работа

Вопросы/Задания:

1. Перечислить критерии точности, используемые при оценке точности ряда многократных измерений.
2. Каким свойством обладают уклонения от среднего арифметического?
3. Перечислите свойства случайных ошибок.

Раздел 2. Геодезические измерения на местности

Контролируемые ИДК: ПК-3.1 ПК-3.2

Тема 2.1. Геометрическое нивелирование

Форма контроля/оценочное средство: Расчетно-графическая работа

Вопросы/Задания:

1. В чем разница между трубами внешнего и внутреннего фокусирования?
2. Какому условию должны удовлетворять нивелиры любой конструкции?
3. . Вычислить горизонт инструмента по известному отсчету по рейке, установленной в задней точке с известной высотой.

Тема 2.2. Изучение угломерных инструментов

Форма контроля/оценочное средство: Выполнение раздела курсовой работы/проекта

Вопросы/Задания:

1. Принцип измерения горизонтального угла.
2. Перечислить основные геометрические условия, которым должен удовлетворять теодолит любой конструкции.
3. Как оцифрован вертикальный круг теодолита 3Т5КП?
4. Выполнить процедуру ориентирования лимба.
5. Выполнить процедуру центрирования, горизонтирования теодолита.

Раздел 3. Методы создания геодезического обоснования съемки

Контролируемые ИДК: ПК-3.1 ПК-3.2

Тема 3.1. Съемочное обоснование – тахеометрический ход

Форма контроля/оценочное средство: Выполнение раздела курсовой работы/проекта

Вопросы/Задания:

1. Определить коллимационную ошибку.
2. Выполнить измерение горизонтального угла полным приемом.
3. Как выполняется измерение горизонтального угла теодолитом 2Т30П?
4. Перечислите поверки основных геометрических условий теодолита.

Раздел 4. Крупномасштабные топографические съемки

Контролируемые ИДК: ПК-9.1 ПК-9.2 ПК-9.3 ПК-9.4 ПК-9.5 ПК-9.6 ПК-9.7 ПК-9.8

Тема 4.1. Тахеометрическая съемка

Форма контроля/оценочное средство: Выполнение раздела курсовой работы/проекта

Вопросы/Задания:

1. Что такое полярная система координат, как она реализуется в процессе измерений при топографической съемке?
2. Существуют ли контроли полевых измерений в топографической съемке?
3. Укажите ошибки абриса.

Раздел 5. Геодезическая основа: развитие высотных сетей сгущения

Контролируемые ИДК: ПК-13.1 ПК-13.2 ПК-13.3 ПК-13.4 ПК-13.5 ПК-13.6

Тема 5.1. Нивелирование III класса

Форма контроля/оценочное средство: Расчетно-графическая работа

Вопросы/Задания:

1. Указать недостатки и ошибки схемы нивелирного хода

Раздел 6. Геодезическая основа: развитие плановых сетей сгущения
Контролируемые ИДК: ПК-13.1 ПК-13.2 ПК-13.3 ПК-13.4 ПК-13.5 ПК-13.6

Тема 6.1. Привязочные работы в полигонометрии 4 класса и 1 разряда

Форма контроля/оценочное средство: Расчетно-графическая работа

Вопросы/Задания:

1. Как на местности организовать работы по снесению координат с вершины знака на землю?

2. Расскажите о способах контроля угловых измерений при решении многократной обратной засечки.

3. Опишите принципиальное решение задачи Ганзена.

Раздел 7. Создание геодезического обоснования для крупномасштабных топографических съемок
Контролируемые ИДК: ПК-15.1 ПК-15.2 ПК-15.3

Тема 7.1. Проект обоснования съемки М 1:5000

Форма контроля/оценочное средство: Выполнение раздела курсовой работы/проекта

Вопросы/Задания:

1. Определите географические координаты листа карты М 1:25000 с указанной номенклатурой.

2. Укажите номенклатуры листов М 1: 5000, попадающие на лист карты М 1:25000 с указанной номенклатурой

3. Рассчитайте количество маршрутов фотографирования на территорию проектируемых геодезических работ для указанных: масштаба фотографирования, процентов продольного и поперечного перекрытия аэрофотоснимков

8. Оценочные материалы промежуточной аттестации

1 семестр, Экзамен
Контролируемые ИДК: ПК-2.1 ПК-3.1 ПК-9.1 ПК-13.1 ПК-15.1 ПК-3.2 ПК-9.2 ПК-13.2 ПК-15.2 ПК-9.3 ПК-13.3 ПК-15.3 ПК-9.4 ПК-13.4 ПК-9.5 ПК-13.5 ПК-9.6 ПК-13.6 ПК-9.7 ПК-9.8

Вопросы/Задания:

1. Вычислить склонение магнитной стрелки δ, если истинный азимут Аи = 61° ′, Ам = 67° (ответ представить в виде цифры, размерность "угловые градусы" не указывать, точку в конце ответа не ставить).

2. В данной зоне прямой и обратный дирекционные углы различаются на

1. 180° +γ
2. 180°+δ – γ
3. 180° +δ
4. 180°

3. В данной зоне прямой и обратный дирекционные углы различаются на

1. 180° +γ
2. 180°+δ – γ
3. 180° +δ
4. 180°

4. В случае увеличения крутизны ската расстояние между горизонталями… (ответ представить в виде одного слова (глагола), написать слово со строчной (маленькой) буквы, в конце ответа точку не ставить).

5. Дирекционный угол равен 56° . Чему равен румб?
(Ответ представить в виде числа, размерность "градусы" не указывать, четверть не указывать, в конце ответа точку не ставить.)

6. Как называется геодезическая задача определения дирекционного угла и расстояния между двумя пунктами, если заданы плоские прямоугольные координаты этих пунктов?
(Ответ представить в виде двух слов в именительном падеже, первое слово написать со строчной (маленькой) буквы, в конце ответа точку не ставить.)

7. Как называется плоский угол, который отсчитывается по ходу часовой стрелки от северного направления осевого меридиана или линии ему параллельной и направлением данной линии и изменяется от 0° до 360°? (Ответ представить в виде двух слов в именительном падеже, первое слово написать со строчной (маленькой) буквы, в конце ответа точку не ставить.)

8. Как называется принятая в СССР и Российской Федерации система высот? (Ответ представить одним словом в именительном падеже с прописной (большой) буквы, точку в конце ответа не ставить.)

9. Какие румбы существуют?
1. 34°
2. 123°
3. 56°
4. 327°

10. Какие формы рельефа изображены на рисунке?
1. Котловина
2. Лощина
3. Гора

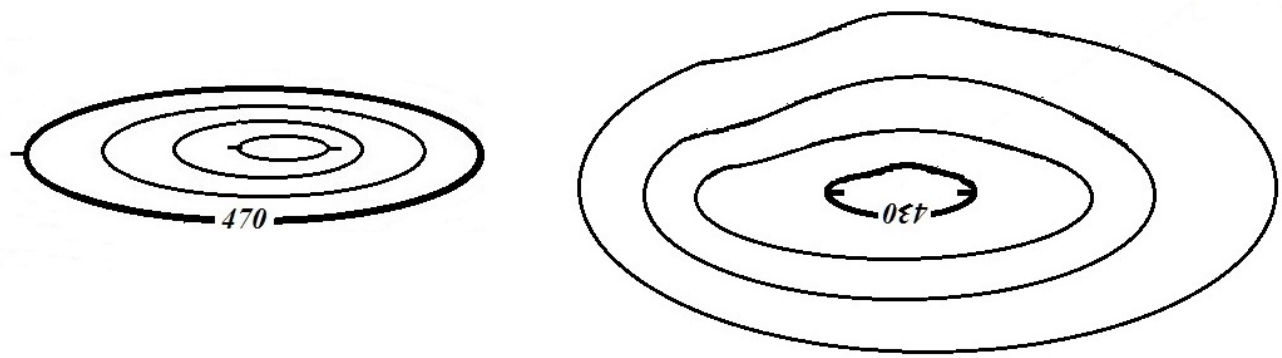

11. При использовании проекции Гаусса-Крюгера в шестиградусной зоне сближение меридианов может принимать значения
1. +0°32'
2. -6°31'
3. +8°00'
4. -1°47'

12. Чему равно значение координаты X на экваторе шестиградусной зоны в проекции Гаусса-Крюгера? (Ответ представить цифрой в метрах, в конце ответа точку не ставить.)

13. Что такое легенда карты?

1. Приведение содержания устаревших карт в соответствие с современным состоянием местности.
2. Совокупность изображенных на карте основных элементов местности.
3. Система использованных на карте условных обозначений и текстовых пояснений к ним.
4. Изображение рельефа с обычным картографическим изображением всех остальных элементов содержания карт.

2 семестр, Экзамен

Контролируемые ИДК: ПК-2.1 ПК-3.1 ПК-9.1 ПК-13.1 ПК-15.1 ПК-3.2 ПК-9.2 ПК-13.2 ПК-15.2 ПК-9.3 ПК-13.3 ПК-15.3 ПК-9.4 ПК-13.4 ПК-9.5 ПК-13.5 ПК-9.6 ПК-13.6 ПК-9.7 ПК-9.8

Вопросы/Задания:

23. 3. Вычислить склонение магнитной стрелки δ, если истинный азимут Аи = 61° ′, Ам = 67° (ответ представить в виде цифры, размерность "угловые градусы" не указывать, точку в конце ответа не ставить).

24. В основу разграфки топографических карт в РФ положен лист карты масштаба... (указать представить в виде численного масштаба, например, 1:10000, точку в конце ответа не ставить).

25. Вертикальными углами являются

1. Угол наклона
2. Зенитное расстояние
3. Угол поля зрения

26. Для ослабления влияния угла наклона оси вращения зрительной трубы теодолита на величину измеренного угла необходимо выполнять измерения при двух положениях… (ответ представить в виде одного слова, слово написать со строчной (маленькой) буквы в родительном падеже, в конце ответа точку не ставить).

27. Для ослабления остаточного влияния невыполнения главного условия нивелира выполняют

1. Нивелирование вперед
2. Нивелирование из середины
3. Последовательное нивелирование
4. Тригонометрическое нивелирование

28. Как называется погрешность равная углу отличия от перпендикулярности визирной оси и оси вращения зрительной трубы теодолита называется...(ответ представить в виде двух слов в именительном падеже, первое слово написать со строчной (маленькой) буквы, использовать понятие погрешности, в конце ответа точку не ставить).

29. Как называется устройство, которое автоматически приводит визирную ось зрительной трубы нивелира или отсчетную систему вертикального круга теодолита в рабочее положение? (Ответ представить в виде одного слова в именительном падеже, слово написать со строчной (маленькой) буквы, в конце ответа точку не ставить).

30. Компарирование – это

1. Установка в створе измеряемой линии визирных вех
2. Один из способов горизонтальной съемки

3. Процесс сравнения величины рабочего мерного прибора с эталоном, в результате определяется его действительная длина
4. Выполнение юстировки

31. Между двумя точками местности нитяным дальномером измерено расстояние D=145, 3 м. Угол наклона линии местности равен -6°. Вычислить горизонтальное проложение линии местности с использованием указанной формулы. (Ответ представить в виде числа с одним знаком после запятой, размерность "м" не указывать, в конце ответа точку не ставить.)

$$S = D \cdot cos^2 \nu$$

32. Нивелир Н-3. На рисунке цифрой 9 обозначен
1. Наводящий винт
2. Диоптрийное кольцо
3. Элевационный винт
4. Фокусировочный винт

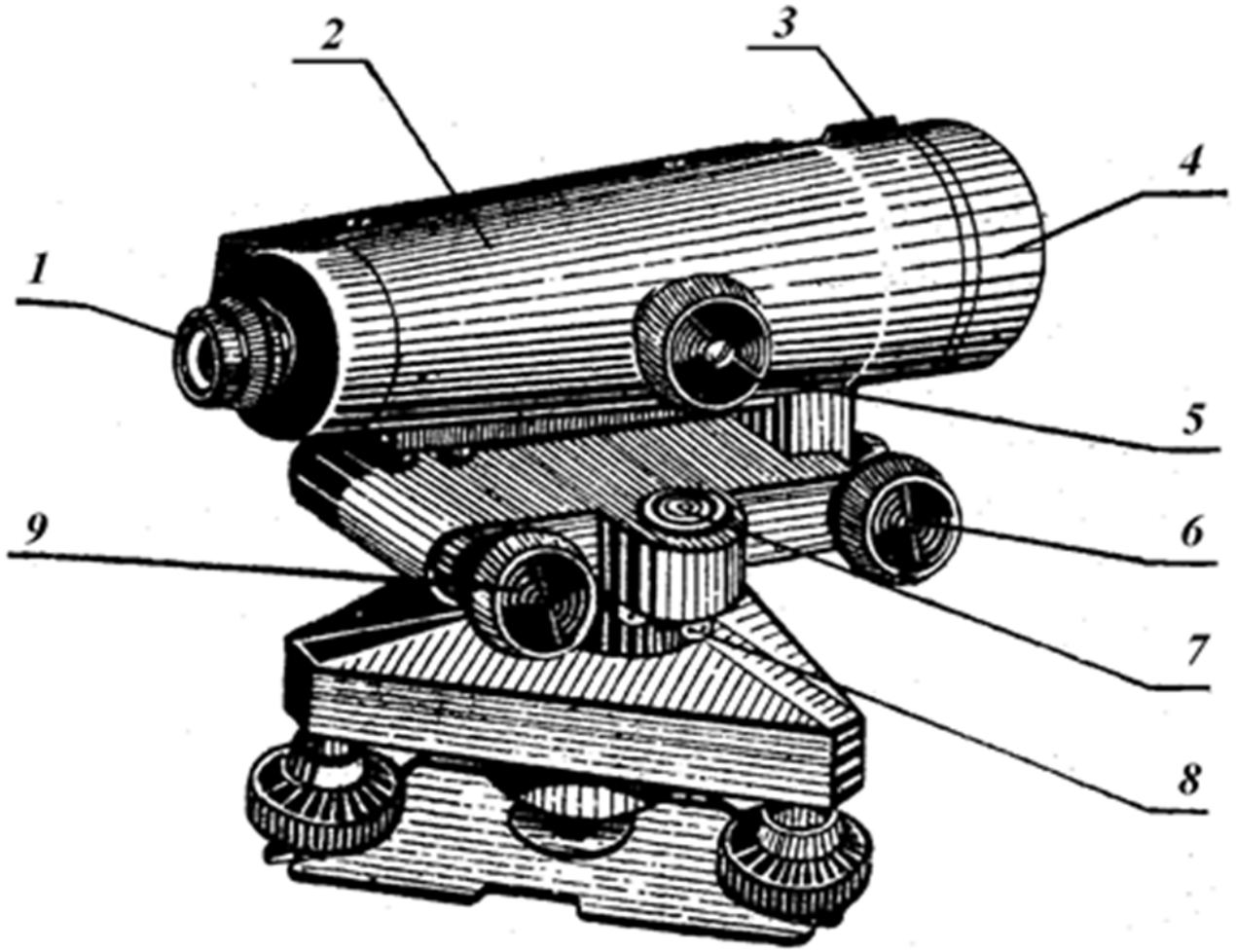

33. Нивелир Н-3. На рисунке цифрой 9 обозначен
1. Наводящий винт
2. Диоптрийное кольцо
3. Элевационный винт

4. Фокусировочный винт

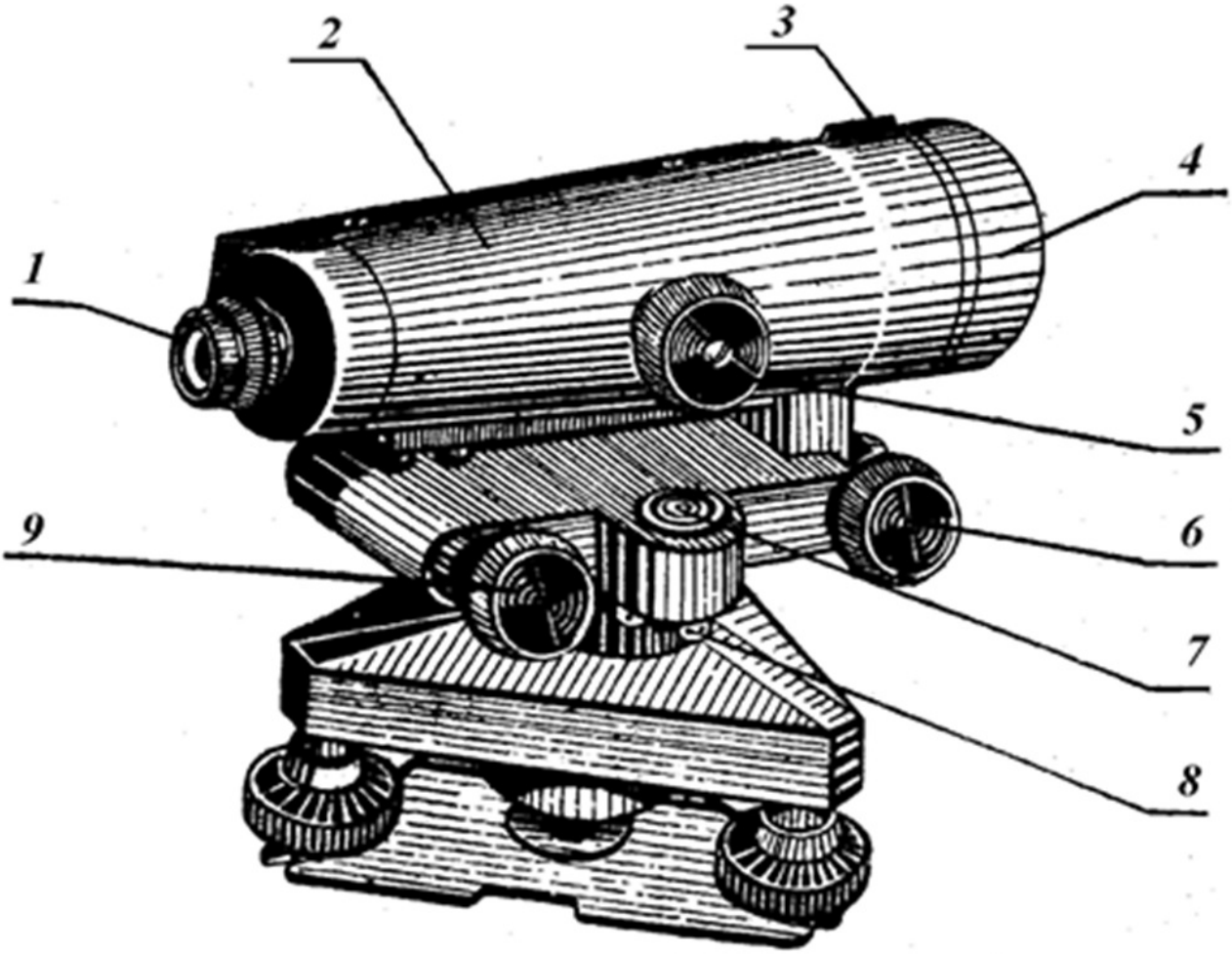

2 семестр, Курсовая работа

Контролируемые ИДК: ПК-2.1 ПК-3.1 ПК-9.1 ПК-13.1 ПК-15.1 ПК-3.2 ПК-9.2 ПК-13.2 ПК-15.2 ПК-9.3 ПК-13.3 ПК-15.3 ПК-9.4 ПК-13.4 ПК-9.5 ПК-13.5 ПК-9.6 ПК-13.6 ПК-9.7 ПК-9.8

Вопросы/Задания:

2. Составление топографического плана участка местности

3 семестр, Экзамен

Контролируемые ИДК: ПК-2.1 ПК-3.1 ПК-9.1 ПК-13.1 ПК-15.1 ПК-3.2 ПК-9.2 ПК-13.2 ПК-15.2 ПК-9.3 ПК-13.3 ПК-15.3 ПК-9.4 ПК-13.4 ПК-9.5 ПК-13.5 ПК-9.6 ПК-13.6 ПК-9.7 ПК-9.8

Вопросы/Задания:

34. Поверки электронного тахеометра.

Условие: ось вращения зрительной трубы должна быть……оси вращения тахеометра. Какое слово пропущено? (Слово написать со строчной (маленькой) буквы, окончание слова - буква а, в конце ответа точку не ставить.)

35. Полигонометрия - это

1. Метод определения превышений между пунктами
2. Метод определения планового положения пунктов
3. Метод определения площади полигонов
4. Метод определения силы тяжести на пунктах

36. При выполнении геометрического нивелирования из середины исключается влияние

1. Кривизны Земли
2. Вертикальной рефракции
3. Горизонтальной рефракции

37. При выполнении геометрического нивелирования какое положение занимает визирная ось зрительной тубы нивелира? (ответ представить в виде двух слов в именительном падеже, первое слово написать со строчной (маленькой) буквы, в конце ответа точку не ставить).

38. При выполнении измерения углов способом круговых приемов замыкание горизонта выполняется для

1. Контроля углов наклона
2. Контроля зенитных расстояний
3. Учета изменения положения лимба в горизонтальной плоскости
4. Уменьшения влияния систематических погрешностей делений лимба

39. Прокладывается ход нивелирования III класса с использованием нивелира Н-3. Укажите очередность наблюдений на станции.

1. Делают отсчёт (при пузырьке в нуль-пункте) по средней нити по красной стороне передней рейки.
2. Наводят трубу на красную сторону задней рейки, приводят пузырёк уровня в нуль-пункт и делают отсчёт по средней нити.
3. Наводят трубу на чёрную сторону задней рейки, приводят пузырёк уровня в нуль-пункт и делают отсчёты по средней и дальномерным нитям.
4. Наводят трубу на чёрную сторону передней рейки, приводят пузырёк уровня в нуль-пункт и делают отсчёты по средней и дальномерным нитям.

40. Цифровой нивелир Leica Geosystems серии Sprinter 150M. Укажите назначение значка на экране дисплея.

1. Подсветка ЖК-дисплея выключена
2. Предупреждение о выключенном компенсаторе
3. Активировано усреднение результатов измерений

41. Цифровой нивелир Leica Geosystems серии Sprinter 150M. Укажите соответствие обозначений и режимов работы

MEAS - Настройки
ADJ - Режим измерения
TRK - Режим поверок и юстировок
SET - Режим слежения

42. Чему равна предельная невязка нивелирного хода III класса длиной 9, 0 км? (Ответ представить в виде целого числа в мм, размерность "мм" не указывать, в конце ответа точку не ставить.)

43. Что такое рекогносцировка?

1. Выбор технической документации
2. Выбор приборов для производства работ
3. Осмотр и обследование местности для производства работ

4 семестр, Экзамен

Контролируемые ИДК: ПК-2.1 ПК-3.1 ПК-9.1 ПК-13.1 ПК-15.1 ПК-3.2 ПК-9.2 ПК-13.2 ПК-15.2 ПК-9.3 ПК-13.3 ПК-15.3 ПК-9.4 ПК-13.4 ПК-9.5 ПК-13.5 ПК-9.6 ПК-13.6 ПК-9.7 ПК-9.8

Вопросы/Задания:

14. Программное обеспечение электронных тахеометров

1. Позволяет разделять полученную информацию по проектам (отдельные файлы)
2. Не позволяет разделять полученную информацию по проектам (отдельные файлы)
3. Позволяет разделять полученную информацию по проектам (отдельные файлы) только после экспорта данных на компьютер

15. С использованием чего выполняют горизонтирование оптического теодолита?

1. С использованием нитяного отвеса
2. С использованием цилиндрического уровня на алидаде горизонтального круга
3. С использованием подъемных винтов подставки

16. Теодолит 3Т2КП. Чему равна средняя квадратическая погрешность измерения горизонтального угла одним приемом этим теодолитом (без учета погрешностей, вызванных влиянием внешних условий; погрешностей центрирования и редукции; погрешностей исходных данных)?
(Ответ представить в виде цифры, размерность "угловые секунды" не указывать, в конце ответа точку не ставить.)

17. Триангуляция – это метод построения геодезической сети в виде треугольников, в которых измерены

1. Все длины сторон
2. Все углы и некоторые из сторон
3. Все углы и стороны

18. Уровень сместился на 5 делений, при этом ось уровня наклонилась на угол 1′15'' . Чему равна цена деления уровня? (Ответ представить в виде целого числа, в угловых секундах, размерность "угловые секунды" не указывать, в конце ответа точку не ставить.)

19. Что означают "галочки" около изображений электронного уровня на дисплее тахеометра Leica TS03 ?

1. Тахеометр горизонтирован.
2. Тахеометр необходимо горизонтировать
3. Необходимо выполнить юстировку уровней

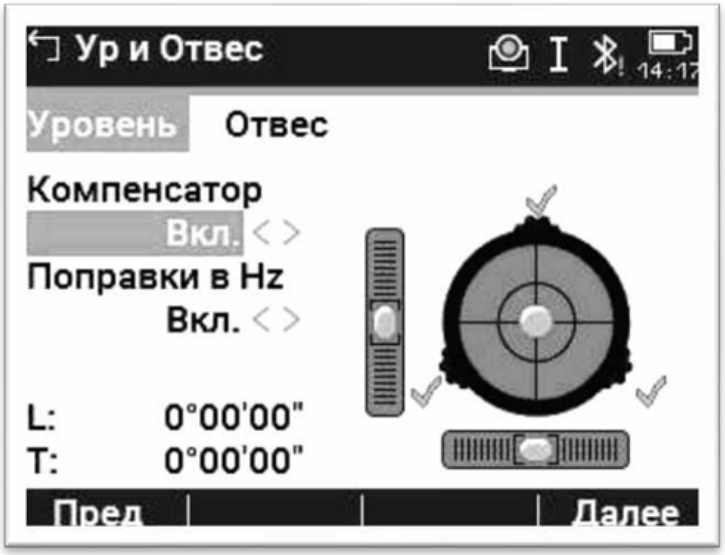

20. Электронный тахеометр Leica TPS 1202. На рисунке буквой h обозначен

1. Закрепительный винт зрительной трубы

2. Подъемный винт
3. Наводящий винт зрительной трубы
4. Наводящий винт алидады горизонтального круга

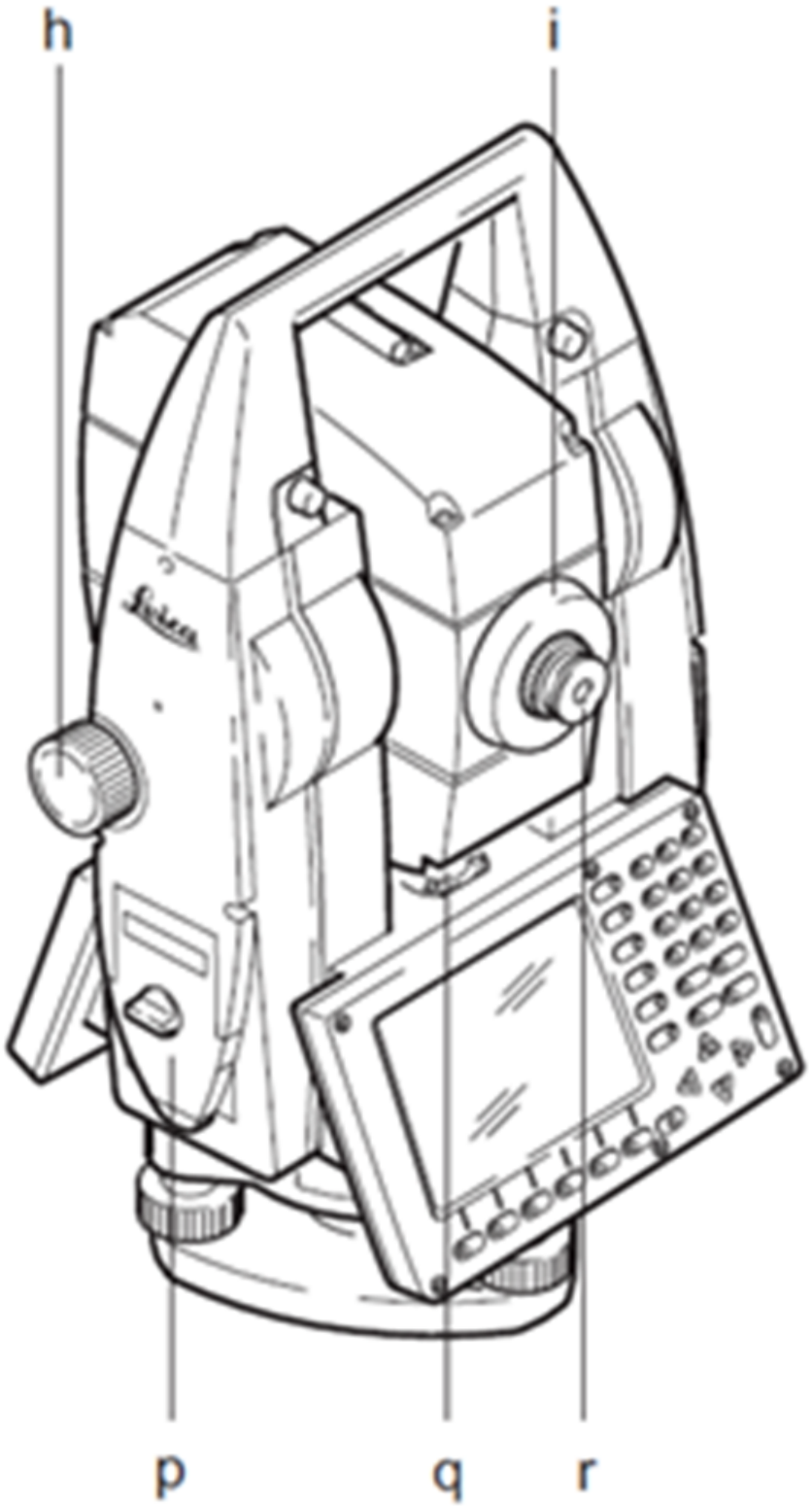

21. Электронный тахеометр Leica TS03. Для подключения USB-флеш накопителя используется порт... (ответ представить в виде одного слова, слово написать латинскими прописными (заглавными) буквами, точку в конце ответа не ставить).

22. Электронный тахеометр Leica TS03. Можно поверять и юстировать электронным способом (введением поправок)
1. Коллимационную погрешность
2. Круглый уровень

3. Место нуля и электронный уровень

4 семестр, Курсовая работа

Контролируемые ИДК: ПК-2.1 ПК-3.1 ПК-9.1 ПК-13.1 ПК-15.1 ПК-3.2 ПК-9.2 ПК-13.2 ПК-15.2 ПК-9.3 ПК-13.3 ПК-15.3 ПК-9.4 ПК-13.4 ПК-9.5 ПК-13.5 ПК-9.6 ПК-13.6 ПК-9.7 ПК-9.8

Вопросы/Задания:

1. Проектирование планово-высотного геодезического обоснования при стереотопографической съмке в масштабе 1:5000 с сечением рельефа через 2 метра на площади трапеции 1:25000

9. Материально-техническое и учебно-методическое обеспечение дисциплины

9.1. Перечень основной и дополнительной учебной литературы

Основная литература

1. Селиханович В.Г. Геодезия: Учебник. Часть 2. / В.Г. Селиханович. - 2-е изд. стереот. - ООО ИД "Альянс", 2006, перепечатка с издания 1981.. - 544 - 5-903034-02-0. - Текст: непосредственный.
2. Кузнецов П.Н. Геодезия. Часть 1: Учебник для вузов. / П.Н. Кузнецов. - Издательство Картгеоцентр- Геодезиздат, 2002. - 341 - 5-86066-049-9. - Текст: непосредственный.

Дополнительная литература

1. Практикум по геодезии : Учебное пособие для вузов / В.В. Баканова, Я.Я. Каркалин, Г.К. Павлова, М.С. Черемисин; Баканова В.В., Каркалин Я.Я., Павлова Г.К., Черемисин М.С. ; Под ред. В.В. Бакановой. - 3-е изд., стереот. перепечатка с издания 1983 г. - Издательский Дом "Альянс", 2007. - 456 - 978-5-903034-17-8. - Текст: непосредственный.
2. Селиханович В.Г. Практикум по геодезии: Учебное пособие / В.Г. Селиханович, В.П. Козлов, Г.П. Логинова; Селиханович В.Г., Козлов В.П., Логинова Г.П.; Под ред. В.Г. Селиханович. - 2-е изд. стереот. - ООО ИД "Альянс", 2006 Перепечатка с издания 1978. - 382 - 5-903034-05-5. - Текст: непосредственный.

9.2. Профессиональные базы данных и ресурсы «Интернет», к которым обеспечивается доступ обучающихся

Профессиональные базы данных

1. https://www.garant.ru - Информационно-правовой портал "Гарант"
2. www.znanium.com - Коллекция электронных версий изданий (книг, журналов, статей и пр.), сгруппированных по тематическим и целевым признакам

Ресурсы «Интернет»

Не используются.

9.3. Программное обеспечение и информационно-справочные системы, используемые при осуществлении образовательного процесса по дисциплине

Перечень программного обеспечения

(обновление производится по мере появления новых версий программы)

Не используется.

Перечень информационно-справочных систем
(обновление выполняется еженедельно)
Не используется.

9.4. Оборудование и технические средства обучения

Специализированная лаборатория
Интерактивная панель - 2 шт.
Кронштейн для приборов - 16 шт.
Меловая доска - 2 шт.

10. Методические указания по освоению дисциплины (модуля)

С целью успешного освоения данного предмета студенту необходимо выполнять домашние работы по указанным преподавателям темам и представленным на занятиях материалам. Для более успешного выполнения работы студенту предлагается использование учебно-методических материалов, соответствующих указанной теме.

Самостоятельная работа студентов описывается и регулируется:

- Методическими рекомендациями по дисциплине:

Таран В.В., Владимирова М.Р., Швец С.В., Калинина И.В. Проектирование планово-высотного геодезического обоснования для составления карт и планов крупных масштабов. - М.: МИИГАиК, 2019. - 72 с.

Таран В.В., Владимирова М.Р., Швец С.В. Изучение устройства теодолита 3Т2КП. Исследования, поверки и юстировка теодолита. Измерение горизонтальных углов способом круговых приемов. - М.: МИИГАиК, 2014. - 44 с.

Таран, В.В., Владимирова М.Р., Курченко Л.А., Швец С.В. Оптические и цифровые нивелиры. Геометрическое нивелирование III и IV классов. — М.: МИИГАиК, 2020. — 54 с.

- Методическими рекомендациями по организации самостоятельной работы студентов МИИГАиК.

Описание возможностей изучения дисциплины лицами с ОВЗ и инвалидами

При необходимости обучения студентов-инвалидов и лиц с ограниченными возможностями здоровья аудиторные занятия могут быть заменены или дополнены изучением полнотекстовых лекций, презентаций, видео- и аудиоматериалов в электронной информационно-образовательной среде (ЭИОС) университета. Индивидуальные задания подбираются в адаптированных к ограничениям здоровья формах (письменно или устно, в форме презентаций). Выбор методов обучения зависит от их доступности для инвалидов и лиц с ограниченными возможностями здоровья.

Рабочая программа дисциплины для инвалидов и лиц с ограниченными возможностями здоровья разрабатывается индивидуально с учетом особенностей психофизического развития, индивидуальных возможностей и состояния здоровья таких обучающихся.