МИНИСТЕРСТВО НАУКИ И ВЫСШЕГО ОБРАЗОВАНИЯ
РОССИЙСКОЙ ФЕДЕРАЦИИ
федеральное государственное бюджетное образовательное учреждение
высшего образования
МОСКОВСКИЙ ГОСУДАРСТВЕННЫЙ УНИВЕРСИТЕТ
ГЕОДЕЗИИ И КАРТОГРАФИИ
(МИИГАиК)

Заочный факультет
Кафедра проектирования оптических приборов

ДОКУМЕНТ ПОДПИСАН
ЭЛЕКТРОННОЙ ПОДПИСЬЮ

Сертификат: 5387FD2AF5B17FED816FDE9A1D4973B1
Владелец: Степанченко Алексей Леонидович
Действителен: с 21.07.2025 по 14.10.2026

«УТВЕРЖДАЮ»
Проректор
А. Л. Степанченко
17 февраля 2023 г.

ФОНД ОЦЕНОЧНЫХ СРЕДСТВ ПО ДИСЦИПЛИНЕ (МОДУЛЮ) ОБЕСПЕЧЕНИЕ СТРОИТЕЛЬСТВА И ЭКСПЛУАТАЦИИ ОБЪЕКТОВ НЕФТЕГАЗОВОГО И ЭНЕРГЕТИЧЕСКОГО КОМПЛЕКСОВ «Б1.В.05.07 ИНЖЕНЕРНАЯ ГРАФИКА»

Уровень высшего образования: специалитет

Специальность: 21.05.01 Прикладная геодезия

Направленность(профиль) подготовки: Инженерно-геодезическое обеспечение строительства и эксплуатации объектов нефтегазового и энергетического комплексов

Квалификация (степень) выпускника: инженер-геодезист

Форма обучения: заочная

Год набора (приема на обучение): 2023

Срок получения образования: 5 лет 8 месяца(-ев)

Объем: в зачетных единицах: 2 з.е.
в академических часах: 72 ак.ч.

Москва, 2023

Разработчики:

Старший преподаватель кафедры Проектирования оптических приборов Дубенская М. А.

Доцент кафедры Проектирования оптических приборов, к.н., доцент Климовский А. П.

Фонд оценочных средств по дисциплине (модулю) составлен в соответствии с требованиями ФГОС ВО по специальности 21.05.01 Прикладная геодезия, утвержденного приказом Минобрнауки от 11.08.2020 № 944

Согласование и утверждение

№	Подразделение	Ответственное лицо	ФИО	Виза	Дата, протокол (при наличии)
1	Заочный факультет	Председатель Учебно-методической комиссии	Литвиненко М. В.	Рассмотрено	15.12.2022, № 3/23

1. Планируемые результаты обучения, соотнесенные с планируемыми результатами освоения образовательной программы

ПК-1 Способен проводить научные исследования в области координатно-временного и навигационного обеспечения территорий

ПК-1.1 Проводит исследования и эксперименты

Знать:

ПК-1.1/Зн2 Основные проблемы совершенствования методов геодезических измерений, решение которых связано с выполнением научных исследований теоеретического и экспериментального характера в области физики Земли и атмосферы

Уметь:

ПК-1.1/Ум2 Формулировать цель научных исследований в области физики Земли и атмосферы, акутальных с точки зрения повышения эффективности методов геодезических измерений

Владеть:

ПК-1.1/Нв3 Навыками обработки, анализа и обобщения результатов экспериментов и исследований в соответствующей области знаний

ПК-1.2 Проведение работ по обработке и анализу научно-технической информации и результатов исследований

Знать:

ПК-1.2/Зн4 Основные правила и нормы оформления и вы-полнения чертежей;

Уметь:

ПК-1.2/Ум3 Применять современные программные средства обработки и уравнивания геодезических полевых и орбитальных измерений

Владеть:

ПК-1.2/Нв2 Навыками подбора научно-технической информации по актуальным вопросам применения исследований в области физики Земли и атмосферы в геодезии

ПК-3 Способен обеспечить инженерно-геодезические работы

ПК-3.1 Создает специальные планово-высотные сети спутниковыми и наземными методами

Знать:

ПК-3.1/Зн10 Основные правила и нормы оформления и вы-полнения чертежей

Уметь:

ПК-3.1/Ум6 Читать строительные чертежи

Владеть:

ПК-3.1/Нв4 Приемами составления конструкторской и инженерно-строительной документации

ПК-3.2 Определяет планово-высотные координаты точек местности и промплощадок, а также элементов строительных конструкций инженерных сооружений и технологического оборудования наземными и спутниковыми методами

Знать:

ПК-3.2/Зн3 Способы построения изображений на плоско-сти;

Уметь:

ПК-3.2/Ум4 Читать строительные чертежи.

Владеть:

ПК-3.2/Нв3 Приемами составления конструкторской и инженерно-строительной документации

ПК-3.3 Создает высокоточную планово-высотную сеть для проведения деформационного мониторинга зданий, сооружений и технологического оборудования

Знать:

ПК-3.3/Зн7 Методику выполнения графических работ в аналоговом и цифровом виде

Уметь:

ПК-3.3/Ум4 Выполнять инженерно-геодезические работы в составе команды

Владеть:

ПК-3.3/Нв4 Навыками управления инженерно-геодезическими работами

ПК-3.4 Проводит деформационный мониторинг природных объектов, сооружений и технологического оборудования

Знать:

ПК-3.4/Зн7 Технические и программные средства создания графических приложений

Уметь:

ПК-3.4/Ум4 Выполнять проектирование геодезических работ

Владеть:

ПК-3.4/Нв5 Навыками проведения мониторинга и наблюдений за высотными деформациями с помощью гидростатических и электромеханических систем

ПК-3.4/Нв7 Навыками работы в системе nanoCad, необходимыми для выполнения графических приложений, составления и оформления топографических планов и карт и 3D моделирования

ПК-3.5 Выполняет инженерно-геодезические работы на объектах капитального строительства, в том числе особо опасных, технически сложных и уникальных объектах, а также монтажа и эксплуатации технологического оборудования

Знать:

ПК-3.5/Зн5 Основные правила и нормы оформления и вы-полнения чертежей;

Уметь:

ПК-3.5/Ум5 Читать строительные чертежи.

Владеть:

ПК-3.5/Нв5 Приемами составления конструкторской и инженерно-строительной документации

ПК-3.6 Выполняет геодезическое обеспечение гидрографических работ для строительства и эксплуатации линейных и площадных сооружений в районах рек, морей, озер и водохранилищ

Знать:

ПК-3.6/Зн4 Стандартные формы отчетов о выполненных инженерно-геодезических работах

Уметь:

ПК-3.6/Ум4 Осуществлять контроль соответствия разрабатываемых проектов и технической документации регламентам качества

Владеть:

ПК-3.6/Нв5 Приемами составления конструкторской и инженерно-строительной документации

ПК-3.7 Выполняет инженерно-геодезические работы на объектах культурного наследия

Знать:

ПК-3.7/Зн4 Порядок ведения, правила и требования, предъявляемые к качеству и оформлению результатов полевых измерений, материалов, документации и отчетности

Уметь:

ПК-3.7/Ум4 Осуществлять контроль соответствия разрабатываемых проектов и технической документации регламентам качества

Владеть:

ПК-3.7/Нв8 Навыками создания трехмерных моделей и чертежей объектов культурного наследия по данным лазерного сканирования и фотосъемки

ПК-3.8 Выполняет камеральную обработку материалов инженерно-геодезических работ, подготовка и составление технических отчетов о выполненных инженерно-геодезических работах

Знать:

ПК-3.8/Зн9 Основные определения, назначение и современное состояние цифровой картографии.Правила цифрового описания объектов

Уметь:

ПК-3.8/Ум4 Выполнять проектирование геодезических работ

Владеть:

ПК-3.8/Нв9 Навыками камеральной обработки результатов инженерно-геодезических работ с использованием специализированного программного обеспечения при инженерных изысканиях, проектировании и строительстве инженерных объектов различного назначения

ПК-4 Способен выполнять комплекс технологических операции по созданию продуктов профессиональной деятельности на основе использования данных геодезии, дистанционного зондирования, навигационных спутников Земли

ПК-4.1 Выполняет операции по созданию космических продуктов на основе использования данных ДЗЗ

Знать:

ПК-4.1/Зн1 Основные правила и нормы оформления и вы-полнения чертежей;

Уметь:

ПК-4.1/Ум1 Использовать чертежные инструменты, приборы, различные пинадлежности и материалы, применяемые в процессе оформления ориги-налов;

Владеть:

ПК-4.1/Нв1 Приемами составления конструкторской и инженерно-строительной документации

ПК-4.2 Координирует операции по фотограмметрической обработке данных ДЗЗ

Знать:

ПК-4.2/Зн1 Условности, применяемые на чертежах

Уметь:

ПК-4.2/Ум1 Читать строительные чертежи

Владеть:

ПК-4.2/Нв1 Приемами составления конструкторской и инженерно-строительной документации

ПК-4.3 Выполняет дешифрирование материалов космической съемки

Знать:

ПК-4.3/Зн1 Способы построения изображений на плоско-сти

Уметь:

ПК-4.3/Ум1 Использовать чертежные инструменты, приборы, различные пинадлежности и материалы, применяемые в процессе оформления ориги-налов;

Владеть:

ПК-4.3/Нв1 Приемами составления конструкторской и инженерно-строительной документации

ПК-4.4 Создает тематические информационные продукты на основе использования данных ДЗЗ

Знать:

ПК-4.4/Зн1 Способы построения изображений на плоско-сти

Уметь:

ПК-4.4/Ум1 Использовать чертежные инструменты, приборы, различные пинадлежности и материалы, применяемые в процессе оформления ориги-налов;

Владеть:

ПК-4.4/Нв1 Приемами составления конструкторской и инженерно-строительной документации

ПК-5 Способен решать технологические задачи геодезического обеспечения объектов энергетического и нефтегазового комплексов

ПК-5.1 Обеспечивает строительство объектов энергетического и нефтегазового комплексов

Знать:

ПК-5.1/Зн1 Общие принципы решения технологических задач

ПК-5.1/Зн2 Технологический порядок и особенности производства строительных работ при возведении зданий и сооружений различных конструктивных схем и назначения

Уметь:

ПК-5.1/Ум1 Обрабатывать и оформлять результаты технологических задач

ПК-5.1/Ум2 Составлять разбивочные планы для подготовки к выносу в натуру различных сооружений и строительных комплексов

Владеть:

ПК-5.1/Нв1 Навыками решения технологических задач геодезического обеспечения строительства объектов энергетического и нефтегазового комплексов

ПК-5.1/Нв2 Методикой расчета точности геодезических работ, исходя из требований нормативной и проектной документации к точности выполнения геометрических параметров

ПК-5.2 Решает геодезические технологические задачи в энергетическом и нефтегазовом комплексе

Знать:

ПК-5.2/Зн2 Современные методы, технологии и методики проведения геодезических работ при промышленном и гражданском строительстве

Уметь:

ПК-5.2/Ум2 Современные методы, технологии и методики проведения геодезических работ при промышленном и гражданском строительстве

Владеть:

ПК-5.2/Нв1 Навыками решения технологических задач геодезического обеспечения объектов энергетического и нефтегазового комплексов

ПК-5.3 Выполняет геодезические работы на водных акваториях

Знать:

ПК-5.3/Зн1 Общие принципы решения технологических задач

Уметь:

ПК-5.3/Ум1 Обрабатывать и оформлять результаты технологических задач

Владеть:

ПК-5.3/Нв1 Навыками решения технологических задач геодезического обеспечения на водных акваториях

ПК-10 Управление производственно-технологическими процессами, организация и управление проектами геодезических работ

ПК-10.1 Организует и управляет проектами производства геодезических работ по созданию, поддержанию и развитию государственной координатной основы

Знать:

ПК-10.1/Зн1 Принципы организации и управления технологическими процессами и проектами геодезических работ

ПК-10.1/Зн2 Структуру и принципы проектирования государственных геодезических, нивелирных и гравиметрических сетей

ПК-10.1/Зн3 Структуру и принципы проектирования государственных геодезических, нивелирных, гравиметрических сетей

Уметь:

ПК-10.1/Ум1 Применять полученные знания для организации геодезических работ и управлении производственно-технологическими процессами

ПК-10.1/Ум2 Разрабатывать комплексные проекты и технические задания для создания и развития государственной координатной основы

ПК-10.1/Ум3 Разрабатывать основные проектные решения

Владеть:

ПК-10.1/Нв1 Навыками организации и управления технологическими процессами и проектами геодезических работ

ПК-10.1/Нв2 Навыками использования специализированного программного обеспечения

ПК-10.1/Нв3 Навыками: организации и контроля выполнения технических проектов по созданию, развитию и поддержанию государственной координатной основы

ПК-10.2 Руководит персоналом подразделения

Знать:

ПК-10.2/Зн3 Нормативно-правовые акты и нормативно-техническая документация в области создания, поддержания и развития государственной координатной основы

Уметь:

ПК-10.2/Ум4 Организовывать обработку и оценку качества результатов геодезических работ

Владеть:

ПК-10.2/Нв3 Навыками: организации и контроля выполнения технических проектов по созданию, развитию и поддержанию государственной координатной основы

ПК-10.3 Совершенствует производственно-технологическим процессом создания, поддержания и развития государственной координатной основы

Знать:

ПК-10.3/Зн2 Современные методы и технологии производства геодезических работ, включая программное обеспечение

Уметь:

ПК-10.3/Ум2 Анализировать текущие производственные процессы и выявлять возможности для их оптимизации

Владеть:

ПК-10.3/Нв1 Навыками организации и управления технологическими процессами создания, поддержания и развития государственной координатной основы

ПК-11 Способен реализовывать стратегию технологической модернизации производства

ПК-11.1 Выбирает ниши и разработки стратегии

Знать:

ПК-11.1/Зн1 Основные принципы и методы анализа рыночных ниш и конкурентной среды

Уметь:

ПК-11.1/Ум1 Оценивать риски и возможности различных стратегий модернизации производства

Владеть:

ПК-11.1/Нв1 Навыками системного подхода к выбору ниш и разработке стратегий с учетом технологических, экономических и организационных факторов

ПК-11.2 Разрабатывает стратегии технологической модернизации производства

Знать:

ПК-11.2/Зн1 Задачи и направления технологической модернизации

Уметь:

ПК-11.2/Ум1 Разрабатывать комплексные планы внедрения новых технологий и оборудования

Владеть:

ПК-11.2/Нв1 Методами разработки и реализации стратегий технологической модернизации с использованием современных геоинформационных технологий

ПК-11.3 Осуществляет подбор подходящих технологических решений

Знать:

ПК-11.3/Зн1 Современные технологические решения и оборудование, применяемые в геодезии и смежных областях

Уметь:

ПК-11.3/Ум1 Анализировать технические характеристики и возможности оборудования

Владеть:

ПК-11.3/Нв1 Умением интегрировать новые технологии в существующую производственную среду

2. Показатели и критерии оценивания компетенций

Планируемые результаты освоения программы	Уровень овладения	Критерии оценивания (перечень сформированных ИДК/ЗУВ по уровням освоения)
ПК-1 Способен проводить научные исследования в области координатно-временного и навигационного обеспечения территорий	Повышенный	ИДК ПК-1.1 Проводит исследования и эксперименты Знать: ПК-1.1/Зн2 Основные проблемы совершенствования методов геодезических измерений, решение которых связано с выполнением научных исследований теоеретического и экспериментального характера в области физики Земли и атмосферы Уметь: ПК-1.1/Ум2 Формулировать цель научных исследований в области физики Земли и атмосферы, акутальных с точки зрения повышения эффективности методов геодезических измерений Владеть: ПК-1.1/Нв3 Навыками обработки, анализа и обобщения результатов экспериментов и исследований в соответствующей области знаний ИДК ПК-1.2 Проведение работ по обработке и анализу научно-технической информации и результатов исследований Знать: ПК-1.2/Зн4 Основные правила и нормы оформления и вы-полнения чертежей; Уметь: ПК-1.2/Ум3 Применять современные программные средства обработки и уравнивания геодезических полевых и орбитальных измерений Владеть: ПК-1.2/Нв2 Навыками подбора научно-технической информации по актуальным вопросам применения исследований в области физики Земли и атмосферы в геодезии
	Базовый	ИДК ПК-1.1 Проводит исследования и эксперименты Знать: ПК-1.1/Зн2 Основные проблемы совершенствования методов геодезических измерений, решение которых связано с выполнением научных исследований теоеретического и экспериментального характера в области физики Земли и атмосферы Уметь: ПК-1.1/Ум2 Формулировать цель научных исследований в области физики Земли и атмосферы, акутальных с точки зрения повышения эффективности методов геодезических измерений

		ИДК ПК-1.2 Проведение работ по обработке и анализу научно-технической информации и результатов исследований Знать: ПК-1.2/Зн4 Основные правила и нормы оформления и вы-полнения чертежей; Уметь: ПК-1.2/Ум3 Применять современные программные средства обработки и уравнивания геодезических полевых и орбитальных измерений
	Пороговый	ИДК ПК-1.1 Проводит исследования и эксперименты Знать: ПК-1.1/Зн2 Основные проблемы совершенствования методов геодезических измерений, решение которых связано с выполнением научных исследований теоеретического и экспериментального характера в области физики Земли и атмосферы ИДК ПК-1.2 Проведение работ по обработке и анализу научно-технической информации и результатов исследований Знать: ПК-1.2/Зн4 Основные правила и нормы оформления и вы-полнения чертежей;
ПК-3 Способен обеспечить инженерно-геодезические работы	Повышенный	ИДК ПК-3.1 Создает специальные планово-высотные сети спутниковыми и наземными методами Знать: ПК-3.1/Зн10 Основные правила и нормы оформления и вы-полнения чертежей Уметь: ПК-3.1/Ум6 Читать строительные чертежи Владеть: ПК-3.1/Нв4 Приемами составления конструкторской и инженерно-строительной документации ИДК ПК-3.2 Определяет планово-высотные координаты точек местности и промплощадок, а также элементов строительных конструкций инженерных сооружений и технологического оборудования наземными и спутниковыми методами Знать: ПК-3.2/Зн3 Способы построения изображений на плоско-сти; Уметь: ПК-3.2/Ум4 Читать строительные чертежи. Владеть: ПК-3.2/Нв3 Приемами составления конструкторской и инженерно-строительной документации

		ИДК ПК-3.3 Создает высокоточную планово-высотную сеть для проведения деформационного мониторинга зданий, сооружений и технологического оборудования Знать: ПК-3.3/Зн7 Методику выполнения графических работ в аналоговом и цифровом виде Уметь: ПК-3.3/Ум4 Выполнять инженерно-геодезические работы в составе команды Владеть: ПК-3.3/Нв4 Навыками управления инженерно-геодезическими работами ИДК ПК-3.4 Проводит деформационный мониторинг природных объектов, сооружений и технологического оборудования Знать: ПК-3.4/Зн7 Технические и программные средства создания графических приложений Уметь: ПК-3.4/Ум4 Выполнять проектирование геодезических работ Владеть: ПК-3.4/Нв5 Навыками проведения мониторинга и наблюдений за высотными деформациями с помощью гидростатических и электромеханических систем ПК-3.4/Нв7 Навыками работы в системе nanoCad, необходимыми для выполнения графических приложений, составления и оформления топографических планов и карт и 3D моделирования ИДК ПК-3.5 Выполняет инженерно-геодезические работы на объектах капитального строительства, в том числе особо опасных, технически сложных и уникальных объектах, а также монтажа и эксплуатации технологического оборудования Знать: ПК-3.5/Зн5 Основные правила и нормы оформления и вы-полнения чертежей; Уметь: ПК-3.5/Ум5 Читать строительные чертежи. Владеть: ПК-3.5/Нв5 Приемами составления конструкторской и инженерно-строительной документации

			ИДК ПК-3.6 Выполняет геодезическое обеспечение гидрографических работ для строительства и эксплуатации линейных и площадных сооружений в районах рек, морей, озер и водохранилищ Знать: ПК-3.6/Зн4 Стандартные формы отчетов о выполненных инженерно-геодезических работах Уметь: ПК-3.6/Ум4 Осуществлять контроль соответствия разрабатываемых проектов и технической документации регламентам качества Владеть: ПК-3.6/Нв5 Приемами составления конструкторской и инженерно-строительной документации ИДК ПК-3.7 Выполняет инженерно-геодезические работы на объектах культурного наследия Знать: ПК-3.7/Зн4 Порядок ведения, правила и требования, предъявляемые к качеству и оформлению результатов полевых измерений, материалов, документации и отчетности Уметь: ПК-3.7/Ум4 Осуществлять контроль соответствия разрабатываемых проектов и технической документации регламентам качества Владеть: ПК-3.7/Нв8 Навыками создания трехмерных моделей и чертежей объектов культурного наследия по данным лазерного сканирования и фотосъемки ИДК ПК-3.8 Выполняет камеральную обработку материалов инженерно-геодезических работ, подготовка и составление технических отчетов о выполненных инженерно-геодезических работах Знать: ПК-3.8/Зн9 Основные определения, назначение и современное состояние цифровой картографии.Правила цифрового описания объектов Уметь: ПК-3.8/Ум4 Выполнять проектирование геодезических работ Владеть: ПК-3.8/Нв9 Навыками камеральной обработки результатов инженерно-геодезических работ с использованием специализированного программного обеспечения при инженерных изысканиях, проектировании и строительстве инженерных объектов различного назначения

	Базовый	ИДК ПК-3.1 Создает специальные планово-высотные сети спутниковыми и наземными методами Знать: ПК-3.1/Зн10 Основные правила и нормы оформления и вы-полнения чертежей Уметь: ПК-3.1/Ум6 Читать строительные чертежи ИДК ПК-3.2 Определяет планово-высотные координаты точек местности и промплощадок, а также элементов строительных конструкций инженерных сооружений и технологического оборудования наземными и спутниковыми методами Знать: ПК-3.2/Зн3 Способы построения изображений на плоско-сти; Уметь: ПК-3.2/Ум4 Читать строительные чертежи. ИДК ПК-3.3 Создает высокоточную планово-высотную сеть для проведения деформационного мониторинга зданий, сооружений и технологического оборудования Знать: ПК-3.3/Зн7 Методику выполнения графических работ в аналоговом и цифровом виде Уметь: ПК-3.3/Ум4 Выполнять инженерно-геодезические работы в составе команды ИДК ПК-3.4 Проводит деформационный мониторинг природных объектов, сооружений и технологического оборудования Знать: ПК-3.4/Зн7 Технические и программные средства создания графических приложений Уметь: ПК-3.4/Ум4 Выполнять проектирование геодезических работ ИДК ПК-3.5 Выполняет инженерно-геодезические работы на объектах капитального строительства, в том числе особо опасных, технически сложных и уникальных объектах, а также монтажа и эксплуатации технологического оборудования Знать: ПК-3.5/Зн5 Основные правила и нормы оформления и вы-полнения чертежей;

		Уметь: ПК-3.5/Ум5 Читать строительные чертежи. ИДК ПК-3.6 Выполняет геодезическое обеспечение гидрографических работ для строительства и эксплуатации линейных и площадных сооружений в районах рек, морей, озер и водохранилищ Знать: ПК-3.6/Зн4 Стандартные формы отчетов о выполненных инженерно-геодезических работах Уметь: ПК-3.6/Ум4 Осуществлять контроль соответствия разрабатываемых проектов и технической документации регламентам качества ИДК ПК-3.7 Выполняет инженерно-геодезические работы на объектах культурного наследия Знать: ПК-3.7/Зн4 Порядок ведения, правила и требования, предъявляемые к качеству и оформлению результатов полевых измерений, материалов, документации и отчетности Уметь: ПК-3.7/Ум4 Осуществлять контроль соответствия разрабатываемых проектов и технической документации регламентам качества ИДК ПК-3.8 Выполняет камеральную обработку материалов инженерно-геодезических работ, подготовка и составление технических отчетов о выполненных инженерно-геодезических работах Знать: ПК-3.8/Зн9 Основные определения, назначение и современное состояние цифровой картографии.Правила цифрового описания объектов Уметь: ПК-3.8/Ум4 Выполнять проектирование геодезических работ
	Пороговый	ИДК ПК-3.1 Создает специальные планово-высотные сети спутниковыми и наземными методами Знать: ПК-3.1/Зн10 Основные правила и нормы оформления и вы-полнения чертежей

		ИДК ПК-3.2 Определяет планово-высотные координаты точек местности и промплощадок, а также элементов строительных конструкций инженерных сооружений и технологического оборудования наземными и спутниковыми методами Знать: ПК-3.2/Зн3 Способы построения изображений на плоско-сти; ИДК ПК-3.3 Создает высокоточную планово-высотную сеть для проведения деформационного мониторинга зданий, сооружений и технологического оборудования Знать: ПК-3.3/Зн7 Методику выполнения графических работ в аналоговом и цифровом виде ИДК ПК-3.4 Проводит деформационный мониторинг природных объектов, сооружений и технологического оборудования Знать: ПК-3.4/Зн7 Технические и программные средства создания графических приложений ИДК ПК-3.5 Выполняет инженерно-геодезические работы на объектах капитального строительства, в том числе особо опасных, технически сложных и уникальных объектах, а также монтажа и эксплуатации технологического оборудования Знать: ПК-3.5/Зн5 Основные правила и нормы оформления и вы-полнения чертежей; ИДК ПК-3.6 Выполняет геодезическое обеспечение гидрографических работ для строительства и эксплуатации линейных и площадных сооружений в районах рек, морей, озер и водохранилищ Знать: ПК-3.6/Зн4 Стандартные формы отчетов о выполненных инженерно-геодезических работах

		ИДК ПК-3.7 Выполняет инженерно-геодезические работы на объектах культурного наследия Знать: ПК-3.7/Зн4 Порядок ведения, правила и требования, предъявляемые к качеству и оформлению результатов полевых измерений, материалов, документации и отчетности ИДК ПК-3.8 Выполняет камеральную обработку материалов инженерно-геодезических работ, подготовка и составление технических отчетов о выполненных инженерно-геодезических работах Знать: ПК-3.8/Зн9 Основные определения, назначение и современное состояние цифровой картографии.Правила цифрового описания объектов
ПК-4 Способен выполнять комплекс технологических операции по созданию продуктов профессиональной деятельности на основе использования данных геодезии, дистанционного зондирования, навигационных спутников Земли	Повышенный	ИДК ПК-4.1 Выполняет операции по созданию космических продуктов на основе использования данных ДЗЗ Знать: ПК-4.1/Зн1 Основные правила и нормы оформления и вы-полнения чертежей; Уметь: ПК-4.1/Ум1 Использовать чертежные инструменты, приборы, различные пинадлежности и материалы, применяемые в процессе оформления ориги-налов; Владеть: ПК-4.1/Нв1 Приемами составления конструкторской и инженерно-строительной документации ИДК ПК-4.2 Координирует операции по фотограмметрической обработке данных ДЗЗ Знать: ПК-4.2/Зн1 Условности, применяемые на чертежах Уметь: ПК-4.2/Ум1 Читать строительные чертежи Владеть: ПК-4.2/Нв1 Приемами составления конструкторской и инженерно-строительной документации ИДК ПК-4.3 Выполняет дешифрирование материалов космической съемки Знать: ПК-4.3/Зн1 Способы построения изображений на плоско-сти

		Уметь: ПК-4.3/Ум1 Использовать чертежные инструменты, приборы, различные пинадлежности и материалы, применяемые в процессе оформления ориги-налов; Владеть: ПК-4.3/Нв1 Приемами составления конструкторской и инженерно-строительной документации ИДК ПК-4.4 Создает тематические информационные продукты на основе использования данных ДЗЗ Знать: ПК-4.4/Зн1 Способы построения изображений на плоско-сти Уметь: ПК-4.4/Ум1 Использовать чертежные инструменты, приборы, различные пинадлежности и материалы, применяемые в процессе оформления ориги-налов; Владеть: ПК-4.4/Нв1 Приемами составления конструкторской и инженерно-строительной документации
	Базовый	ИДК ПК-4.1 Выполняет операции по созданию космических продуктов на основе использования данных ДЗЗ Знать: ПК-4.1/Зн1 Основные правила и нормы оформления и вы-полнения чертежей; Уметь: ПК-4.1/Ум1 Использовать чертежные инструменты, приборы, различные пинадлежности и материалы, применяемые в процессе оформления ориги-налов; ИДК ПК-4.2 Координирует операции по фотограмметрической обработке данных ДЗЗ Знать: ПК-4.2/Зн1 Условности, применяемые на чертежах Уметь: ПК-4.2/Ум1 Читать строительные чертежи ИДК ПК-4.3 Выполняет дешифрирование материалов космической съемки Знать: ПК-4.3/Зн1 Способы построения изображений на плоско-сти Уметь: ПК-4.3/Ум1 Использовать чертежные инструменты, приборы, различные пинадлежности и материалы, применяемые в процессе оформления ориги-налов;

		ИДК ПК-4.4 Создает тематические информационные продукты на основе использования данных ДЗЗ Знать: ПК-4.4/Зн1 Способы построения изображений на плоско-сти Уметь: ПК-4.4/Ум1 Использовать чертежные инструменты, приборы, различные пинадлежности и материалы, применяемые в процессе оформления ориги-налов;
	Пороговый	ИДК ПК-4.1 Выполняет операции по созданию космических продуктов на основе использования данных ДЗЗ Знать: ПК-4.1/Зн1 Основные правила и нормы оформления и вы-полнения чертежей; ИДК ПК-4.2 Координирует операции по фотограмметрической обработке данных ДЗЗ Знать: ПК-4.2/Зн1 Условности, применяемые на чертежах ИДК ПК-4.3 Выполняет дешифрирование материалов космической съемки Знать: ПК-4.3/Зн1 Способы построения изображений на плоско-сти ИДК ПК-4.4 Создает тематические информационные продукты на основе использования данных ДЗЗ Знать: ПК-4.4/Зн1 Способы построения изображений на плоско-сти

ПК-5 Способен решать технологические задачи геодезического обеспечения объектов энергетического и нефтегазового комплексов	Повышенный	ИДК ПК-5.1 Обеспечивает строительство объектов энергетического и нефтегазового комплексов Знать: ПК-5.1/Зн1 Общие принципы решения технологических задач ПК-5.1/Зн2 Технологический порядок и особенности производства строительных работ при возведении зданий и сооружений различных конструктивных схем и назначения Уметь: ПК-5.1/Ум1 Обрабатывать и оформлять результаты технологических задач ПК-5.1/Ум2 Составлять разбивочные планы для подготовки к выносу в натуру различных сооружений и строительных комплексов Владеть: ПК-5.1/Нв1 Навыками решения технологических задач геодезического обеспечения строительства объектов энергетического и нефтегазового комплексов ПК-5.1/Нв2 Методикой расчета точности геодезических работ, исходя из требований нормативной и проектной документации к точности выполнения геометрических параметров ИДК ПК-5.2 Решает геодезические технологические задачи в энергетическом и нефтегазовом комплексе Знать: ПК-5.2/Зн2 Современные методы, технологии и методики проведения геодезических работ при промышленном и гражданском строительстве Уметь: ПК-5.2/Ум2 Современные методы, технологии и методики проведения геодезических работ при промышленном и гражданском строительстве Владеть: ПК-5.2/Нв1 Навыками решения технологических задач геодезического обеспечения объектов энергетического и нефтегазового комплексов ИДК ПК-5.3 Выполняет геодезические работы на водных акваториях Знать: ПК-5.3/Зн1 Общие принципы решения технологических задач Уметь: ПК-5.3/Ум1 Обрабатывать и оформлять результаты технологических задач Владеть: ПК-5.3/Нв1 Навыками решения технологических задач геодезического обеспечения на водных акваториях

	Базовый	ИДК ПК-5.1 Обеспечивает строительство объектов энергетического и нефтегазового комплексов Знать: ПК-5.1/Зн1 Общие принципы решения технологических задач ПК-5.1/Зн2 Технологический порядок и особенности производства строительных работ при возведении зданий и сооружений различных конструктивных схем и назначения Уметь: ПК-5.1/Ум1 Обрабатывать и оформлять результаты технологических задач ПК-5.1/Ум2 Составлять разбивочные планы для подготовки к выносу в натуру различных сооружений и строительных комплексов ИДК ПК-5.2 Решает геодезические технологические задачи в энергетическом и нефтегазовом комплексе Знать: ПК-5.2/Зн2 Современные методы, технологии и методики проведения геодезических работ при промышленном и гражданском строительстве Уметь: ПК-5.2/Ум2 Современные методы, технологии и методики проведения геодезических работ при промышленном и гражданском строительстве ИДК ПК-5.3 Выполняет геодезические работы на водных акваториях Знать: ПК-5.3/Зн1 Общие принципы решения технологических задач Уметь: ПК-5.3/Ум1 Обрабатывать и оформлять результаты технологических задач
	Пороговый	ИДК ПК-5.1 Обеспечивает строительство объектов энергетического и нефтегазового комплексов Знать: ПК-5.1/Зн1 Общие принципы решения технологических задач ПК-5.1/Зн2 Технологический порядок и особенности производства строительных работ при возведении зданий и сооружений различных конструктивных схем и назначения

		ИДК ПК-5.2 Решает геодезические технологические задачи в энергетическом и нефтегазовом комплексе Знать: ПК-5.2/Зн2 Современные методы, технологии и методики проведения геодезических работ при промышленном и гражданском строительстве ИДК ПК-5.3 Выполняет геодезические работы на водных акваториях Знать: ПК-5.3/Зн1 Общие принципы решения технологических задач
ПК-10 Управление производственно-технологическими процессами, организация и управление проектами геодезических работ	Повышенный	ИДК ПК-10.1 Организует и управляет проектами производства геодезических работ по созданию, поддержанию и развитию государственной координатной основы Знать: ПК-10.1/Зн1 Принципы организации и управления технологическими процессами и проектами геодезических работ ПК-10.1/Зн2 Структуру и принципы проектирования государственных геодезических, нивелирных и гравиметрических сетей ПК-10.1/Зн3 Структуру и принципы проектирования государственных геодезических, нивелирных, гравиметрических сетей Уметь: ПК-10.1/Ум1 Применять полученные знания для организации геодезических работ и управлении производственно-технологическими процессами ПК-10.1/Ум2 Разрабатывать комплексные проекты и технические задания для создания и развития государственной координатной основы ПК-10.1/Ум3 Разрабатывать основные проектные решения Владеть: ПК-10.1/Нв1 Навыками организации и управления технологическими процессами и проектами геодезических работ ПК-10.1/Нв2 Навыками использования специализированного программного обеспечения ПК-10.1/Нв3 Навыками: организации и контроля выполнения технических проектов по созданию, развитию и поддержанию государственной координатной основы

		ИДК ПК-10.2 Руководит персоналом подразделения Знать: ПК-10.2/Зн3 Нормативно-правовые акты и нормативно-техническая документация в области создания, поддержания и развития государственной координатной основы Уметь: ПК-10.2/Ум4 Организовывать обработку и оценку качества результатов геодезических работ Владеть: ПК-10.2/Нв3 Навыками: организации и контроля выполнения технических проектов по созданию, развитию и поддержанию государственной координатной основы ИДК ПК-10.3 Совершенствует производственно-технологическим процессом создания, поддержания и развития государственной координатной основы Знать: ПК-10.3/Зн2 Современные методы и технологии производства геодезических работ, включая программное обеспечение Уметь: ПК-10.3/Ум2 Анализировать текущие производственные процессы и выявлять возможности для их оптимизации Владеть: ПК-10.3/Нв1 Навыками организации и управления технологическими процессами создания, поддержания и развития государственной координатной основы

	Базовый	ИДК ПК-10.1 Организует и управляет проектами производства геодезических работ по созданию, поддержанию и развитию государственной координатной основы Знать: ПК-10.1/Зн1 Принципы организации и управления технологическими процессами и проектами геодезических работ ПК-10.1/Зн2 Структуру и принципы проектирования государственных геодезических, нивелирных и гравиметрических сетей ПК-10.1/Зн3 Структуру и принципы проектирования государственных геодезических, нивелирных, гравиметрических сетей Уметь: ПК-10.1/Ум1 Применять полученные знания для организации геодезических работ и управлении производственно-технологическими процессами ПК-10.1/Ум2 Разрабатывать комплексные проекты и технические задания для создания и развития государственной координатной основы ПК-10.1/Ум3 Разрабатывать основные проектные решения ИДК ПК-10.2 Руководит персоналом подразделения Знать: ПК-10.2/Зн3 Нормативно-правовые акты и нормативно-техническая документация в области создания, поддержания и развития государственной координатной основы Уметь: ПК-10.2/Ум4 Организовывать обработку и оценку качества результатов геодезических работ ИДК ПК-10.3 Совершенствует производственно-технологическим процессом создания, поддержания и развития государственной координатной основы Знать: ПК-10.3/Зн2 Современные методы и технологии производства геодезических работ, включая программное обеспечение Уметь: ПК-10.3/Ум2 Анализировать текущие производственные процессы и выявлять возможности для их оптимизации

	Пороговый	ИДК ПК-10.1 Организует и управляет проектами производства геодезических работ по созданию, поддержанию и развитию государственной координатной основы Знать: ПК-10.1/Зн1 Принципы организации и управления технологическими процессами и проектами геодезических работ ПК-10.1/Зн2 Структуру и принципы проектирования государственных геодезических, нивелирных и гравиметрических сетей ПК-10.1/Зн3 Структуру и принципы проектирования государственных геодезических, нивелирных, гравиметрических сетей ИДК ПК-10.2 Руководит персоналом подразделения Знать: ПК-10.2/Зн3 Нормативно-правовые акты и нормативно-техническая документация в области создания, поддержания и развития государственной координатной основы ИДК ПК-10.3 Совершенствует производственно-технологическим процессом создания, поддержания и развития государственной координатной основы Знать: ПК-10.3/Зн2 Современные методы и технологии производства геодезических работ, включая программное обеспечение
ПК-11 Способен реализовывать стратегию технологической модернизации производства	Повышенный	ИДК ПК-11.1 Выбирает ниши и разработки стратегии Знать: ПК-11.1/Зн1 Основные принципы и методы анализа рыночных ниш и конкурентной среды Уметь: ПК-11.1/Ум1 Оценивать риски и возможности различных стратегий модернизации производства Владеть: ПК-11.1/Нв1 Навыками системного подхода к выбору ниш и разработке стратегий с учетом технологических, экономических и организационных факторов ИДК ПК-11.2 Разрабатывает стратегии технологической модернизации производства Знать: ПК-11.2/Зн1 Задачи и направления технологической модернизации

		Уметь: ПК-11.2/Ум1 Разрабатывать комплексные планы внедрения новых технологий и оборудования Владеть: ПК-11.2/Нв1 Методами разработки и реализации стратегий технологической модернизации с использованием современных геоинформационных технологий ИДК ПК-11.3 Осуществляет подбор подходящих технологических решений Знать: ПК-11.3/Зн1 Современные технологические решения и оборудование, применяемые в геодезии и смежных областях Уметь: ПК-11.3/Ум1 Анализировать технические характеристики и возможности оборудования Владеть: ПК-11.3/Нв1 Умением интегрировать новые технологии в существующую производственную среду
	Базовый	ИДК ПК-11.1 Выбирает ниши и разработки стратегии Знать: ПК-11.1/Зн1 Основные принципы и методы анализа рыночных ниш и конкурентной среды Уметь: ПК-11.1/Ум1 Оценивать риски и возможности различных стратегий модернизации производства ИДК ПК-11.2 Разрабатывает стратегии технологической модернизации производства Знать: ПК-11.2/Зн1 Задачи и направления технологической модернизации Уметь: ПК-11.2/Ум1 Разрабатывать комплексные планы внедрения новых технологий и оборудования ИДК ПК-11.3 Осуществляет подбор подходящих технологических решений Знать: ПК-11.3/Зн1 Современные технологические решения и оборудование, применяемые в геодезии и смежных областях Уметь: ПК-11.3/Ум1 Анализировать технические характеристики и возможности оборудования

	Пороговый	ИДК ПК-11.1 Выбирает ниши и разработки стратегии Знать: ПК-11.1/Зн1 Основные принципы и методы анализа рыночных ниш и конкурентной среды ИДК ПК-11.2 Разрабатывает стратегии технологической модернизации производства Знать: ПК-11.2/Зн1 Задачи и направления технологической модернизации ИДК ПК-11.3 Осуществляет подбор подходящих технологических решений Знать: ПК-11.3/Зн1 Современные технологические решения и оборудование, применяемые в геодезии и смежных областях

3. Шкала оценивания

Оценка	Критерии оценивания (перечень сформированных ИДК/ЗУВ)
Зачтено	ПК-5.1 Обеспечивает строительство объектов энергетического и нефтегазового комплексов ПК-5.1/Зн1 Общие принципы решения технологических задач ПК-5.1/Зн2 Технологический порядок и особенности производства строительных работ при возведении зданий и сооружений различных конструктивных схем и назначения ПК-3.1 Создает специальные планово-высотные сети спутниковыми и наземными методами ПК-3.1/Зн10 Основные правила и нормы оформления и вы-полнения чертежей ПК-4.1 Выполняет операции по созданию космических продуктов на основе использования данных ДЗЗ ПК-4.1/Зн1 Основные правила и нормы оформления и вы-полнения чертежей; ПК-11.1 Выбирает ниши и разработки стратегии ПК-11.1/Зн1 Основные принципы и методы анализа рыночных ниш и конкурентной среды ПК-1.1 Проводит исследования и эксперименты ПК-1.1/Зн2 Основные проблемы совершенствования методов геодезических измерений, решение которых связано с выполнением научных исследований теоеретического и экспериментального характера в области физики Земли и атмосферы

		ПК-10.1 Организует и управляет проектами производства геодезических работ по созданию, поддержанию и развитию государственной координатной основы ПК-10.1/Зн1 Принципы организации и управления технологическими процессами и проектами геодезических работ ПК-10.1/Зн2 Структуру и принципы проектирования государственных геодезических, нивелирных и гравиметрических сетей ПК-10.1/Зн3 Структуру и принципы проектирования государственных геодезических, нивелирных, гравиметрических сетей ПК-11.2 Разрабатывает стратегии технологической модернизации производства ПК-11.2/Зн1 Задачи и направления технологической модернизации ПК-10.2 Руководит персоналом подразделения ПК-10.2/Зн3 Нормативно-правовые акты и нормативно-техническая документация в области создания, поддержания и развития государственной координатной основы ПК-1.2 Проведение работ по обработке и анализу научно-технической информации и результатов исследований ПК-1.2/Зн4 Основные правила и нормы оформления и вы-полнения чертежей; ПК-5.2 Решает геодезические технологические задачи в энергетическом и нефтегазовом комплексе ПК-5.2/Зн2 Современные методы, технологии и методики проведения геодезических работ при промышленном и гражданском строительстве ПК-3.2 Определяет планово-высотные координаты точек местности и промплощадок, а также элементов строительных конструкций инженерных сооружений и технологического оборудования наземными и спутниковыми методами ПК-3.2/Зн3 Способы построения изображений на плоско-сти; ПК-4.2 Координирует операции по фотограмметрической обработке данных ДЗЗ ПК-4.2/Зн1 Условности, применяемые на чертежах ПК-3.3 Создает высокоточную планово-высотную сеть для проведения деформационного мониторинга зданий, сооружений и технологического оборудования ПК-3.3/Зн7 Методику выполнения графических работ в аналоговом и цифровом виде ПК-5.3 Выполняет геодезические работы на водных акваториях ПК-5.3/Зн1 Общие принципы решения технологических задач ПК-10.3 Совершенствует производственно-технологическим процессом создания, поддержания и развития государственной координатной основы ПК-10.3/Зн2 Современные методы и технологии производства геодезических работ, включая программное обеспечение ПК-11.3 Осуществляет подбор подходящих технологических решений ПК-11.3/Зн1 Современные технологические решения и оборудование, применяемые в геодезии и смежных областях ПК-4.3 Выполняет дешифрирование материалов космической съемки ПК-4.3/Зн1 Способы построения изображений на плоско-сти ПК-4.4 Создает тематические информационные продукты на основе использования данных ДЗЗ ПК-4.4/Зн1 Способы построения изображений на плоско-сти

	ПК-3.4 Проводит деформационный мониторинг природных объектов, сооружений и технологического оборудования ПК-3.4/Зн7 Технические и программные средства создания графических приложений ПК-3.5 Выполняет инженерно-геодезические работы на объектах капитального строительства, в том числе особо опасных, технически сложных и уникальных объектах, а также монтажа и эксплуатации технологического оборудования ПК-3.5/Зн5 Основные правила и нормы оформления и вы-полнения чертежей; ПК-3.6 Выполняет геодезическое обеспечение гидрографических работ для строительства и эксплуатации линейных и площадных сооружений в районах рек, морей, озер и водохранилищ ПК-3.6/Зн4 Стандартные формы отчетов о выполненных инженерно-геодезических работах ПК-3.7 Выполняет инженерно-геодезические работы на объектах культурного наследия ПК-3.7/Зн4 Порядок ведения, правила и требования, предъявляемые к качеству и оформлению результатов полевых измерений, материалов, документации и отчетности ПК-3.8 Выполняет камеральную обработку материалов инженерно-геодезических работ, подготовка и составление технических отчетов о выполненных инженерно-геодезических работах ПК-3.8/Зн9 Основные определения, назначение и современное состояние цифровой картографии.Правила цифрового описания объектов
Не зачтено	Результаты обучения не сформированы на достаточном уровне

4. Контрольные мероприятия по дисциплине

Вид контроля	Форма контроля/Оценочное средство
Текущий контроль	Практическая работа Просмотр выполненных работ Графическая работа
Промежуточная аттестация	Контрольная работа Зачет

№ п/п	Наименование раздела	Контролируемые ИДК	Вид контроля/ используемые оценочные материалы	
			Текущий	Промежут. аттестация
1	Проекционное черчение	ПК-1.1 ПК-1.2 ПК-3.1 ПК-3.2 ПК-3.3 ПК-3.4 ПК-3.5 ПК-3.6 ПК-3.7 ПК-3.8 ПК-4.1 ПК-4.2 ПК-4.3 ПК-4.4 ПК-5.1 ПК-5.2 ПК-5.3 ПК-10.1 ПК-10.2 ПК-10.3 ПК-11.1 ПК-11.2 ПК-11.3	Практическая работа Графическая работа	Зачет

2	Строительное черчение	ПК-1.1 ПК-1.2 ПК-3.1 ПК-3.2 ПК-3.3 ПК-3.4 ПК-3.5 ПК-3.6 ПК-3.7 ПК-3.8 ПК-4.1 ПК-4.2 ПК-4.3 ПК-4.4 ПК-5.1 ПК-5.2 ПК-5.3 ПК-10.1 ПК-10.2 ПК-10.3 ПК-11.1 ПК-11.2 ПК-11.3	Просмотр выполненных работ Графическая работа	Зачет

5. Порядок проведения промежуточной аттестации

Порядок проведения промежуточной аттестации регламентируется локальными нормативными актами Университета:

- Положением о формах, периодичности, порядке текущего контроля успеваемости и промежуточной аттестации обучающихся по основным образовательным программам высшего образования – программам бакалавриата, программам специалитета, программам магистратуры в федеральном государственном бюджетном образовательном учреждении высшего образования «Московский государственный университет геодезии и картографии», п.6 «Организация и проведение промежуточной аттестации».
- Положением о порядке осуществления образовательного процесса, проведения текущего контроля успеваемости и промежуточной аттестации обучающихся с применением электронного обучения и дистанционных образовательных технологий в федеральном государственном бюджетном образовательном учреждении высшего образования «Московский государственный университет геодезии и картографии», п.8 «Проведение промежуточной аттестации с применением ЭО и ДОТ».

Промежуточная аттестация: Зачет, 1-я летняя сессия.

6. Оценочные материалы текущего контроля

Раздел 1. Проекционное черчение

Контролируемые ИДК: ПК-1.1 ПК-1.2 ПК-3.1 ПК-3.2 ПК-3.3 ПК-3.4 ПК-3.5 ПК-3.6 ПК-3.7 ПК-3.8 ПК-4.1 ПК-4.2 ПК-4.3 ПК-4.4 ПК-5.1 ПК-5.2 ПК-5.3 ПК-10.1 ПК-10.2 ПК-10.3 ПК-11.1 ПК-11.2 ПК-11.3

Тема 1.1. Основные правила выполнения чертежей по ЕСКД

Форма контроля/оценочное средство: Практическая работа

Вопросы/Задания:

1. Оформить формат по правилам выполнения чертежей по ЕСКД

Тема 1.2. Проекционное черчение. Виды и сечения.

Форма контроля/оценочное средство: Графическая работа

Вопросы/Задания:

1. Выполнить графическую работы 1

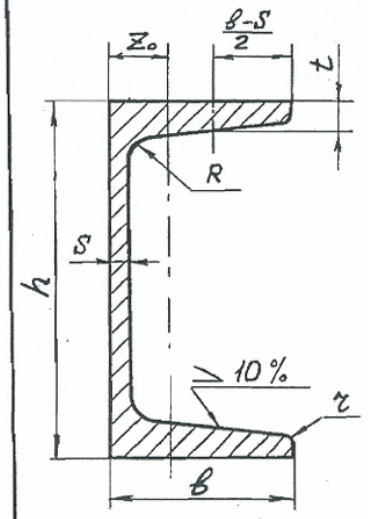

Пример условного обозначения швеллера № 20 из стали марки Ст3:

Швеллер 20 ГОСТ 8240-89
Ст 3 ГОСТ 535-88*

ШВЕЛЛЕРЫ (ГОСТ 8240 - 89)

№ варианта	№ швеллера	h	b	s	t	R	r	Z_0
		мм						
I	I0	I00	46	4,5	7,6	7,0	3,0	I4,4
2	I2	I20	52	4,8	7,8	7,5	3,0	I5,4
3	I4	I40	58	4,9	8,I	8,0	3,0	I6,7
4	I6	I60	64	5,0	8,4	8,5	3,5	I8,0
5	I8	I80	70	5,I	8,7	9,0	3,5	I9,4
6	20	200	76	5,2	9,0	9,5	4,0	20,7
7	22	220	82	5,4	9,5	I0,0	4,0	22,I
8	24	240	90	5,6	I0,0	I0,5	4,0	24,2
9	27	270	95	6,0	I0,5	II,0	4,5	24,7
I0	30	300	I00	6,5	II,0	I2,0	5,0	25,2
II	33	330	I05	7,0	II,7	I3,0	5,0	25,9
I2	36	360	II0	7,5	I2,6	I4,0	6,0	26,8
I3	40	400	II5	8,0	I3,5	I5,0	6,0	27,5
I4	22	220	82	5,4	9,5	I0,0	4,0	22,I
I5	24	240	90	5,6	I0,0	I0,5	4,0	24,2

Раздел 2. Строительное черчение

Контролируемые ИДК: ПК-1.1 ПК-1.2 ПК-3.1 ПК-3.2 ПК-3.3 ПК-3.4 ПК-3.5 ПК-3.6 ПК-3.7 ПК-3.8 ПК-4.1 ПК-4.2 ПК-4.3 ПК-4.4 ПК-5.1 ПК-5.2 ПК-5.3 ПК-10.1 ПК-10.2 ПК-10.3 ПК-11.1 ПК-11.2 ПК-11.3

Тема 2.1. Чертежи строительных конструкций

Форма контроля/оценочное средство: Графическая работа

Вопросы/Задания:

1. Графическая работа №4

Чертежи строительных конструкций

Схемы ферм, элементы узлов

№ схемы	Схема фермы	Стержень: Обозначение	Стержень: Сечение
0	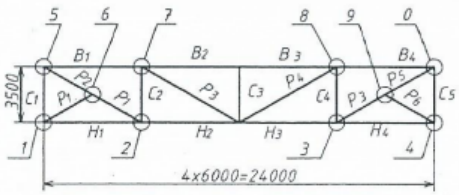	B_1	⊥ 90x6
		B_2	⊥ 63x4
		B_3	⊥ 75x6
		B_4	⊥ 125x8
		H_1	⊥ 90x6
		H_2	⊥ 140x10
		H_3	⊥ 125x8
		H_4	⊥ 80x5,5
1	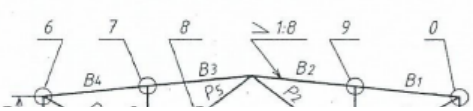		

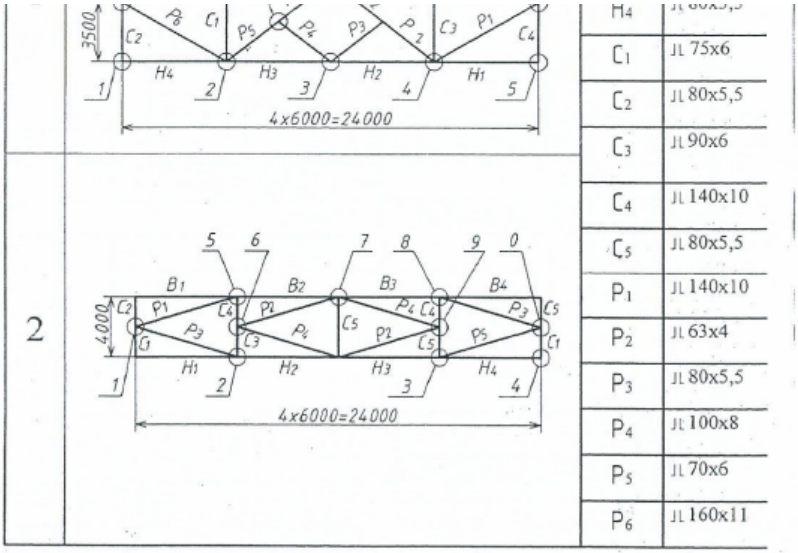

Форма контроля/оценочное средство: Просмотр выполненных работ

Тема 2.2. Проекции с числовыми отметками

Форма контроля/оценочное средство: Графическая работа

Вопросы/Задания:

1. Графическая работа №5

Построить границы земляных работ при строительстве горизонтальной строительной площадки и аппарели, расположенных на плоском склоне, заданном горизонталями, построить сечение (профиль) вертикальной плоскостью, проходящей через середину аппарели (пологий въезд или съезд с горизонтальной площадки).

Таблица 1 – Варианты задания

№ варианта	Длина стройплощадки *а* (метры)	Ширина стройплощадки *в* (метры)	Уклон откоса выемки $i_в$	Уклон откоса насыпи $i_н$	Расположение аппарели
1	20	9	1:1,5	1:1	Верх
2	19	10	1:1	1:1,5	Низ
3	18	8	1:1	1:2	Низ
4	17	8	1:1,5	1:1,5	Середина
5	18	9	1:1	1:2	Верх
6	19	10	1:2	1:1	Середина
7	20	8	1:1,5	1:1	Верх
8	17	8	1:1	1:1	Низ
9	19	9	1:1	1:2,5	Низ
10	20	10	1:2,5	1:1	Верх
11	18	10	1:2	1:2	Середина
12	17	9	1:2	1:1,5	Верх
13	17	8	1:1,5	1:1	Низ
14	20	9	1:1,5	1:2	Низ
15	19	10	1:1,5	1:1,5	Низ
16	18	9	1:2	1:1	Верх
17	19	8	1:1,5	1:2	Верх
18	20	9	1:1	1:1	Верх
19	17	10	1:2,5	1:2	Середина
20	18	8	1:1,5	1:2	Низ
21	18	10	1:2	1:1,5	Верх
22	18	9	1:1,5	1:2,5	Верх
23	18	9	1:2,5	1:1	Низ
24	20	10	1:2	1:1,5	Низ
25	20	10	1:1,5	1:1,5	Верх
26	20	9	1:1,5	1:1	Низ
27	19	10	1:1	1:1,5	Верх
28	18	8	1:1	1:2	Верх

Форма контроля/оценочное средство: Просмотр выполненных работ

7. Оценочные материалы промежуточной аттестации

1-я летняя сессия, Зачет

Контролируемые ИДК: ПК-1.1 ПК-3.1 ПК-4.1 ПК-5.1 ПК-10.1 ПК-11.1 ПК-1.2 ПК-3.2 ПК-4.2 ПК-5.2 ПК-10.2 ПК-11.2 ПК-3.3 ПК-4.3 ПК-5.3 ПК-10.3 ПК-11.3 ПК-3.4 ПК-4.4 ПК-3.5 ПК-3.6 ПК-3.7 ПК-3.8

Вопросы/Задания:

1. Стандарты оформления чертежей: форматы, масштабы, линии, шрифты чертёжные.

2. Условности и упрощения при построении изображений предметов. Выносные элементы.

3. Изображения. Виды, расположение основных видов на чертеже.

4. Изображения: Сечение, расположение на чертеже. Правила построения наклонного сечения.

5. Конструкторские документы: сборочный чертеж, спецификация

6. Последовательность вычерчивания сборочного чертежа.

7. Основные требования, предъявляемые к сборочным чертежам.

8. Элементы строительного черчения: понятия фермы металлической, ее узлов. Особенности расположения на чертеже.

9. Виды сварки, сварных соединений. Обозначение сварных швов на чертежах.

10. Спецификация: ее назначение, основные разделы и графы, порядок заполнения.

11. Проекция с числовыми отметками, основные понятия и определения. Построе-ние границ земляных работ.

12. Графическая работа 1

13. В работе 1 построить проекции точек, отмеченных преподавателем.

14. Графическая работа 2

15. Какие сварные соединения бывают, показать на чертеже работы.

16. Графическая работа 3

17. По работе 3 рассказать построения линии пересечение откосов между собой.